LEROY SOMER®

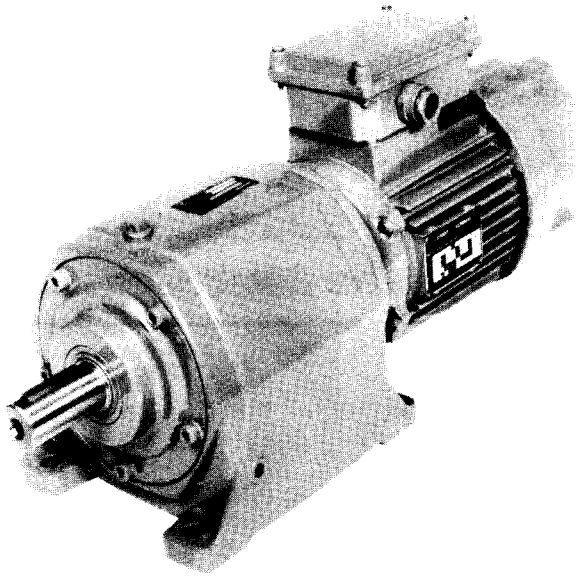

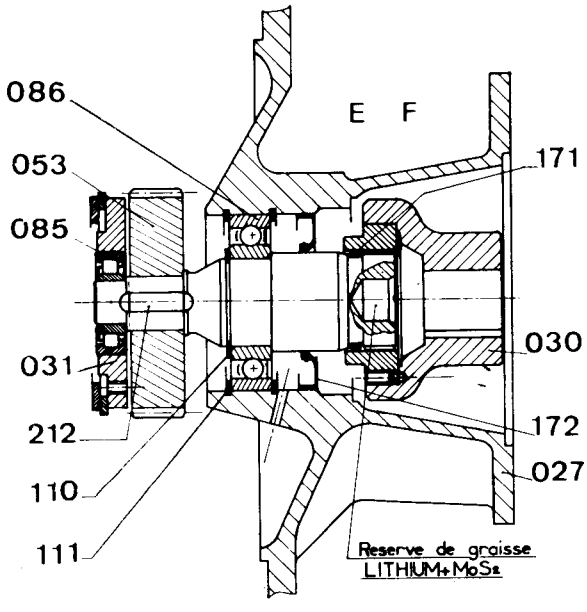

Référence J3.208/2 - Mars 1980 - 3
Annule et remplace J3.208/1 - Septembre 1981

COMPABLOC

B1-B3 — C2-C3 — D2-D3 — E2-E3 — F2-F3

R2-R3 — G2-G3 — H2-H3

Notice de mise en service et d'entretien

recommandations d'installation

- Enlever les protections des arbres et brides : toile grasse ou vernis pelable (rouge).
- Monter les réducteurs sur des supports rigides et plans ; ils doivent être isolés des vibrations.
- Monter les accouplements, pignons, poulies, avec le plus grand soin (les chauffer).
  Éviter le montage au marteau.
- Pour les pignons et poulies, s'assurer que l'effort radial est correct (voir tableaux de sélection).
- Assurer une tension normale et un bon alignement de la transmission ; garder un bon parallélisme des arbres.
- Pour les accouplements directs par manchon, vérifier l'alignement des axes.
- **Vérifier les niveaux d'huile. Bien mettre en place le bouchon de remplissage avec trou d'évent.**
- Laisser les trous de vidange accessibles.

NOTA :

- En cas de stockage longue durée, faire tourner à la main avant mise en route pour éviter de détériorer les joints.

commandes de pièces détachées

RENSEIGNEMENTS INDISPENSABLES A FOURNIR

a) à prendre sur la plaque signalétique du réducteur :

1. Définition du réducteur
2. Type de fixation (S à socle, BS ou BD à bride trous lisses, B 14 à bride taraudée).
3. Position de montage
4. Réduction exacte de l'appareil
5. Numéro de fabrication

b) à prendre sur la nomenclature correspondante :

- numéro et désignation de la pièce

c) Si moteur accouplé au réducteur, prendre sur plaque moteur :

(Pour le moteur : Voir notice correspondante)

- type moteur
- polarité (ou vitesse en min^{-1})
- puissance en kW

Attention : bride et arbre moteur spéciaux pour ces réducteurs.

Exemple :

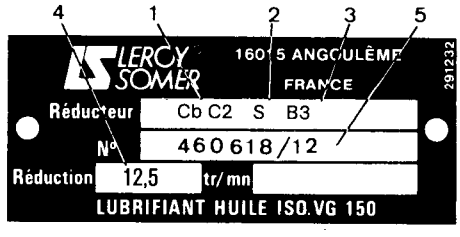

Type de réducteur 1	Fixation 2	Position de montage 3	Réduction 4	Numéro de fabrication 5	Pièce numéro	Type moteur Polarité-puissance
Exemple : Cb C2	S	B3	12,5	460 618/12	roue N° 057	LS 90 L1-4 - 1,1 kW

AD : antidévireur ou roue libre à un seul sens de marche ; les appareils équipés d'un AD sont repérés, côté arbre primaire, avec un autocollant jaune.

Pour vues éclatées, numéro de pièces, montages et accessoires, voir le recueil Maintenance J1-200/

Cb B2 - B3 - C2 - C3 - D2 - D3 - E2 - E3 - F2 - F3 - R2 - R3 - G2 - G3 - H2 - H3

à socle S

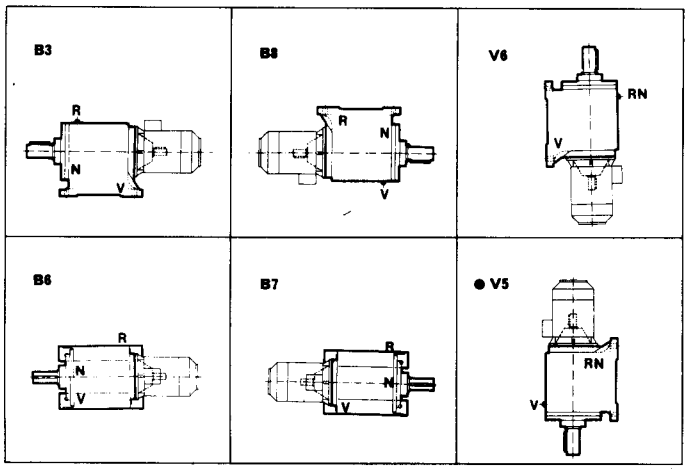

à bride BS ou BD

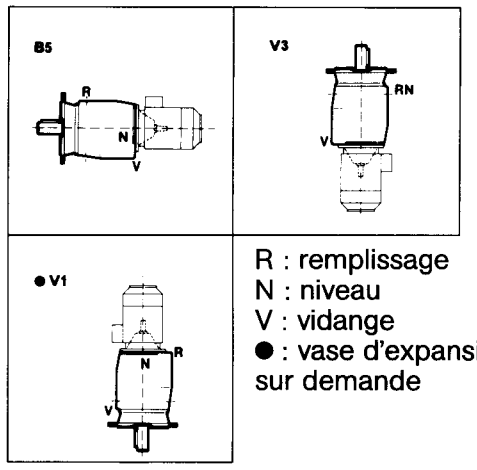

R : remplissage
N : niveau
V : vidange
● : vase d'expansion sur demande

Dimensions des bouchons R - N - V :
B - C - D - E - F - R : M16 x 150 – G - H : 3/4"
Trous lamés

(Cb A : graissé à vie)

entretien, lubrification

Les appareils sont livrés pleins d'huile . Première vidange après 1000 à 1500 heures de marche. Vidanges suivantes toutes les 5000 heures. Avant la mise en route, bien mettre en place le bouchon de remplissage avec trous d'events ; contrôler le niveau.

Les réducteurs sont livrés en ordre de marche. Ils sont lubrifiés à l'huile ISO-VG 150

Capacité en huile des réducteurs Compabloc (en litres)
Densité ≅ 0,9 kg/l.

Types \ Positions	B3 - B5	B6 - B8 B7	V1 - V5	V3 - V6
Cb A2-A3-A4	Garni de graisse - sans entretien			
Cb B2 - Cb B3	0,5	1,3	1,4	1,4
Cb C2 - Cb C3	0,7	2	2,6	2,6
Cb D2 - Cb D3	1,4	3,5	4,8	5,2/4,8
Cb E2 - Cb E3	2,3	4,6/7	7	7
Cb F2 - Cb F3	4,2	8,4/13	15	15
Cb R2 - Cb R3	9,5	20	35	38
Cb G2 - Cb G3	12,5	24	40	53
Cb H2 - Cb H3	24,5	80	72	

Les réducteurs sont livrés en ordre de marche. Ils sont lubrifiés à l'huile ISO-VG 150 (sauf Cb A qui est graissé).

JAMAIS D'HUILE EXTREME PRESSION EN CONTACT AVEC UN ANTIDÉVIREUR "AD"

lubrifiants

TABLEAU DE CORRESPONDANCE DES HUILES COMMERCIALISÉES EN FRANCE

Température ambiante	Fonctionnement au-dessous de – 10°C (sans AD*)	Fonctionnement entre – 10°C et + 50°C industrielles (avec AD*)	industrielles (sans AD*)	automobiles (avec AD*)	automobiles (sans AD*)	Fonctionnement de + 50°C à + 70°C (sans AD*)
Viscosité : Classification ISO (SAE)	ISO VG 68	ISO VG 100 (150) NON EP ●	ISO VG 150	SAE 30	SAE 80/90	ISO VG 320
AGIP	Blasia 68 (– 27°C)	Radula 100	Blasia 150	Super Diesel 15W/40	Rotra 80W/90	Blasia 320
BP	Energol GR XP 68 (– 24°C)	Energol THB 100	Energol GR XP 150	HD SAE 30	Gear Oil EP SAE 80	Energol GR XP 320
COFRAN	Mécanep 68 GL	Cofraline Equitex 100	Mécanep 150	Equilux C 2000 super	Cofrapoïd 80W/90	Mécanep 320
ELF	Réductelf SP 68 (– 21°C)	Polytelis 100	Réductelf SP 150	Elan SAE 30	Tranself EP 80W/90	Réductelf SP 320
ESSO	Teresso EPV 32		Spartan EP 150	HDX 30	HDX 30/40	Spartan EP 320
MOBIL	Mobil Gear 626 (– 24°C)	DTE extra heavy	Mobil Gear 629		Mobilube C 90	Mobil Gear 632
SHELL	Omala 68 (– 24°C)	Tellus 100	Omala 150	Dentax 80	Spirax EP 90	Omala 320
TOTAL	Carter EP 68 (– 21°C)	Azolla 100	Carter EP 150	GTS 15W/40	GTS 15W/40	Carter EP 320

● Non EP : Non Extrême pression
* AD : antidévireur

nomenclature Cb-B2-B3-C2-C3-D2-D3

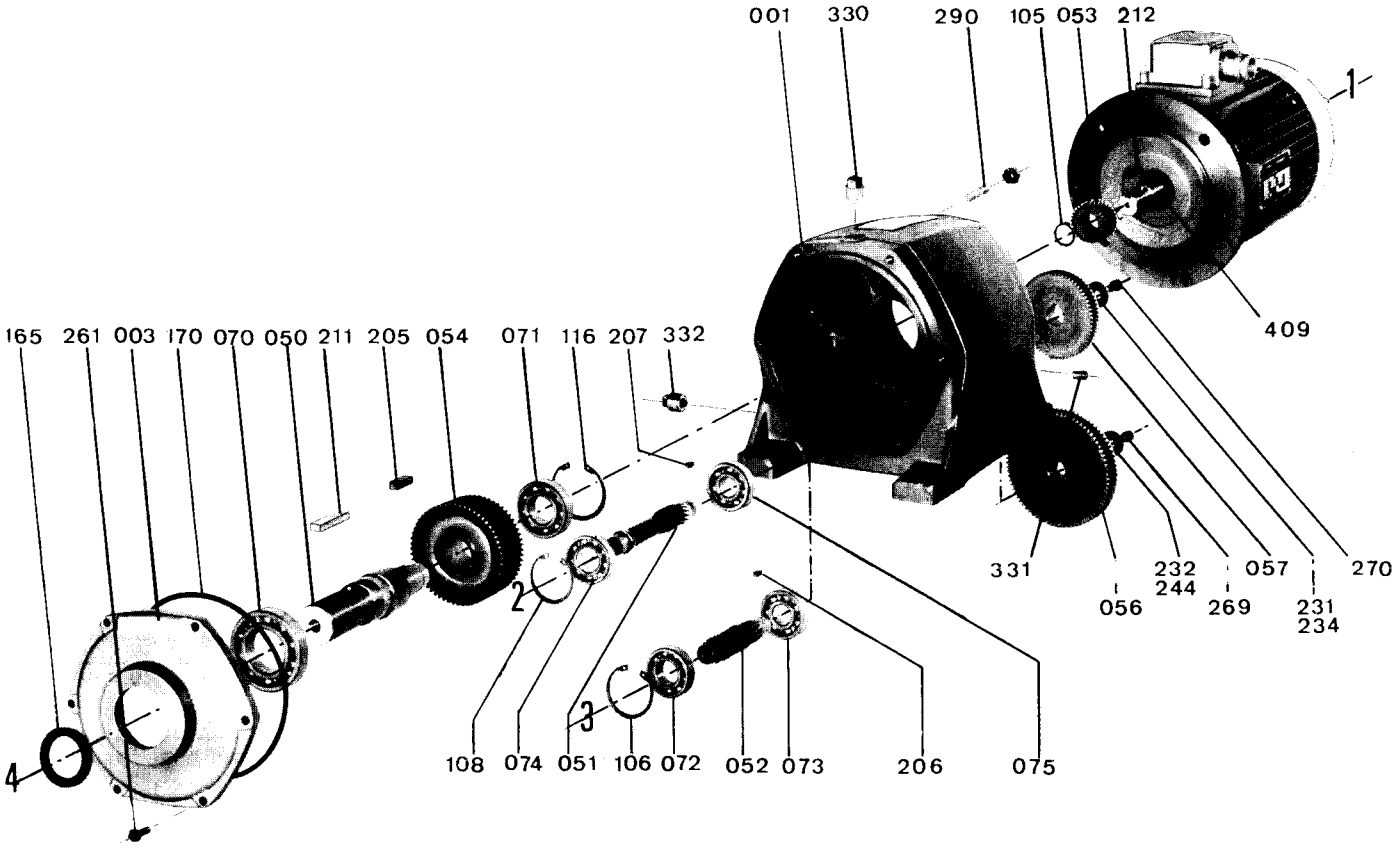

NOMENCLATURE Cb B3 - C3 - D3 (pour Cb B2 - C2- D2 supprimer les repères axe 3 : 052 - 056 - 072 - 073 - 106 - 232 - 244 - 269)

Rep.	Qté	Désignation	Rep.	Qté	Désignation	Rep.	Qté	Désignation
001	1	carter	074	1	roulement avant axe 2	231 + 234	1	rondelles axe 2
003	1	flasque avant	075	1	roulement arrière axe 2	232 + 244	1	rondelles axe 3
050	1	arbre lent	105	1	circlips E pignon moteur	261	6	vis de fixation
051	1	pignon axe 2	106	1	circlips I axe 3 (Cb D3)	269	1	vis axe 3
052	1	pignon axe 3	108	1	circlips I axe 2 (Cb D2)	270	1	vis axe 2
053	1	pignon moteur	116	1	circlips I axe 4	290	4	goujons de fixation
054	1	roue de sortie axe 4	165	1	joint d'étanchéité	297	1	goupille pignon à queue
056	1	roue axe 3	170	1	joint torique (Cb D)	330	1	bouchon remplissage
057	1	roue axe 2	205	1	clavette de roue axe 4	331	1	bouchon niveau
070	1	roulement avant axe 4	206	1	clavette axe 3	332	1	bouchon vidange (magnétique)
071	1	roulement arrière axe 4	207	1	clavette axe 2	409	1	déflecteur moteur
072	1	roulement avant axe 3	211	1	clavette arbre lent			
073	1	roulement arrière axe 3	212	1	clavette pignon moteur			

	PIÈCES DE PREMIÈRE MAINTENANCE														
Type	070	071	074	075	165	170	type	070	071	072	073	074	075	165	170
Cb B2	6206 RS	6203	6302	6202	30 x 42 x 8		Cb B3	6206 RS	6203	6203	6202	6302	6202	30 x 42 x 8	
Cb C2	6207 RS	6303	6204	6204	35 x 52 x 10		Cb C3	6207 RS	6303	6204	6204	6204	6204	35 x 52 x 10	
Cb D2	6209 RS	6305	6304	6205	45 x 62 x 8	172 x 3	Cb D3	6209 RS	6305	6304	6205	6304	6205	45 x 62 x 8	172 x 3

conseils de démontage

- vidanger l'appareil, le rincer au white spirit ou similaire,
- désaccoupler le moteur
- démonter avec des outils appropriés : arrache moyeux, arrache roulements, maillets en cuir ou en plastique, clefs de dimensions adéquates, pinces à circlips, tournevis calibrés,
- les pièces démontées doivent être soigneusement mises en ordre dans un endroit propre,
- les parties des emboîtements assurant une étanchéité seront nettoyées au grattoir,
- récupérer les joints toriques et contrôler leur bonne qualité ; pour assurer une bonne étanchéité au remontage, ils ne doivent présenter ni machure, ni coupure ou déchirure ;
- remplacer systématiquement les joints à lèvres
- récupérer toutes les pièces défectueuses en vue d'une commande de pièces détachées.

nomenclature Cb-E2-E3-F2-F3-R2-R3 G2-G3-H2-H3

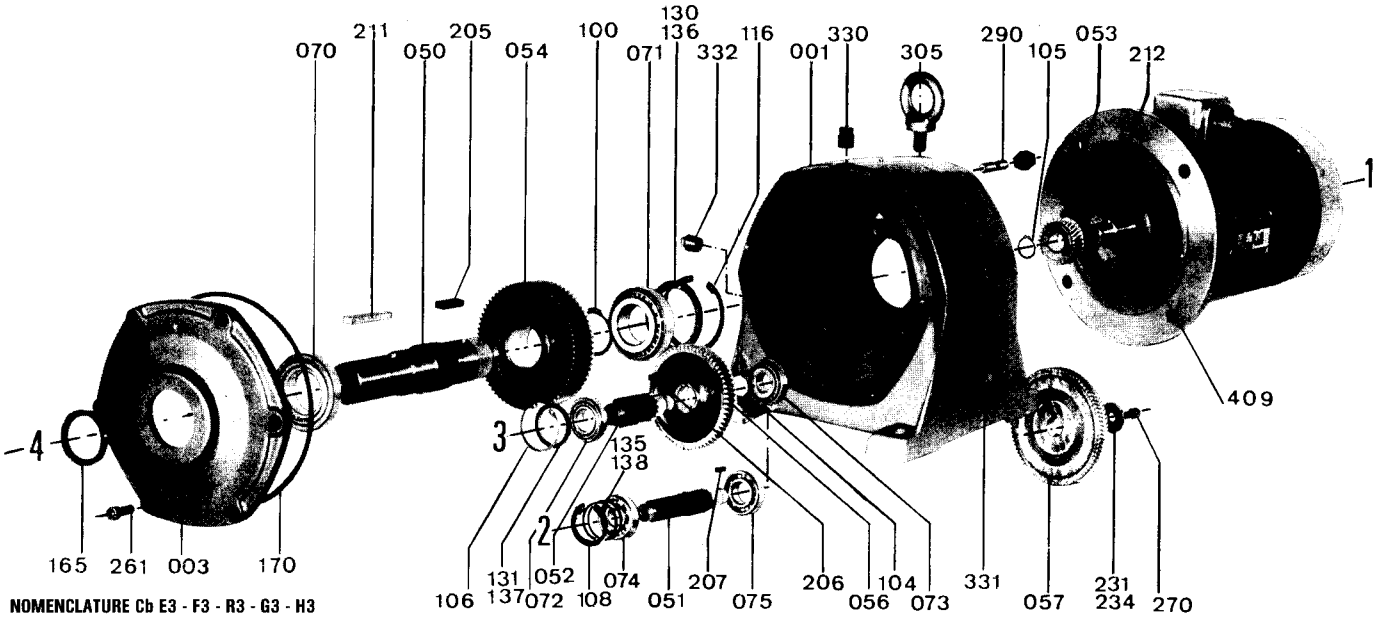

NOMENCLATURE Cb E3 - F3 - R3 - G3 - H3

(pour Cb E2 - F2- R2 - G2 - H2 supprimer les repères de la ligne d'abre n° 3 : 052 - 056 - 072 - 073 - 104 - 106 - 131 - 137 - 206)

Rep.	Qté	Désignation	Rep.	Qté	Désignation	Rep.	Qté	Désignation
001	1	carter	104	1	circlips E axe 3 (Cb E,F)	212	1	clavette pignon moteur
003	1	flasque avant	105	1	circlips E pignon moteur	231 + 234	2	rondelles axe 2
050	1	arbre lent	106	1	circlips I axe 3			
051	1	pignon axe 2	108	1	circlips I axe 2	235	1	entretoise roue (Cb G et H)
052	1	pignon axe 3	116	1	circlips I axe 4	239	2	entretoises roulement (Cb G et H)
053	1	pignon moteur	130 + 136	1	jeu de cales axe 4 *	261	6	vis de fixation
054	1	roue de sortie				270	1	vis axe 2 ●
056	1	roue axe 3	131 + 137	1	jeu de cales axe 3 *	290	4	goujons de fixation
057	1	roue axe 2				297	1	goupille de pignon à queue
070	1	roulement avant axe 4	135 + 138	1	jeu de cales axe 2	305	1	manille de levage (trou borgne)
071	1	roulement arrière axe 4				330	1	bouchon de remplissage
072	1	roulement avant axe 3	165	1	joint d'étanchéité	331	1	bouchon de niveau
073	1	roulement arrière axe 3	170	1	joint torique	332	1	bouchon de vidange (magnétique)
074	1	roulement avant axe 2	205	1	clavette roue axe 4	409	1	déflecteur moteur
075	1	roulement arrière axe 2	206	1	clavette axe 3			
100	1	circlips E axe 4 (Cb E,F)	207	1	clavette axe 2			
			211	1	clavette arbre lent			

* cales à l'avant sur Cb E et F ; cales à l'arrière sur Cb R, G et H ● 2 vis de fixation de roue sur Cb H

Type	PIÈCES DE PREMIÈRE MAINTENANCE														
	070	071	074	075	165	170	type	070	071	072	073	074	075	165	170
Cb E2	30210 + déflecteur	32209	30205	30205	50x65x8/10	224,5x3	Cb E3	30210 + déflecteur	32209	30205	30304	6304	6205	50x65x8/10	224,5x3
Cb F2	30213 + déflecteur	33012	32207	32207	65x90x10/12	280x3	Cb F3	30213 + déflecteur	33012	32007	32206	6306	6207	65x90x10/12	280x3
Cb R2	22214 C	22211 C	32307	32208	70x90x10/12	335x3	Cb R3	22214 C	22211	32307	32208	30207	30207	70x90x10/12	335x3
Cb G2	22216 + déflecteur	22211	32308	32210	80x100x10	380x4	Cb G3	22216 + déflecteur	22211	32308	32210	30306	32207	80x100x10	380x4
Cb H2	22218 + déflecteur	22213	32310	32212	90x110x14	470x4	Cb H3	22218 + déflecteur	22213	32310	32212	30309	30309	90x110x14	470x4

conseils de remontage

- procéder dans l'ordre inverse du démontage
- lubrifier légèrement les arbres et cages de roulement avant montage
- pour emboîter les roues dentées sur les arbres, ne pas frapper au marteau, les chauffer sur une plaque chauffante (ou dans un four) à 180° C (+ 0, - 10), les roulements ouverts à 120° maxi, **les roulements étanches à 90° maxi**
- garnir de graisse les lèvres des joints ; ils seront montés avec précautions pour ne pas endommager les lèvres de frottement ; utiliser de préférence des douilles de protection pour les rainures de clavette des arbres
- les vis et goujons seront montés avec un adhésif polymérisant en absence d'air (du type Loctite «normal» par exemple).
- les brides devant assurer une étanchéité seront enduites d'une mince couche de pâte à joints, résistante aux hydrocarbures
- remplir d'huile jusqu'au niveau et remettre le bouchon reniflard (bouchon percé) sur l'orifice de remplissage
- faire tourner l'appareil seul pour contrôle avant sa mise en place définitive.

nomenclature Cb-B-C-D-E-F

MONTAGE UNIVERSEL « U »

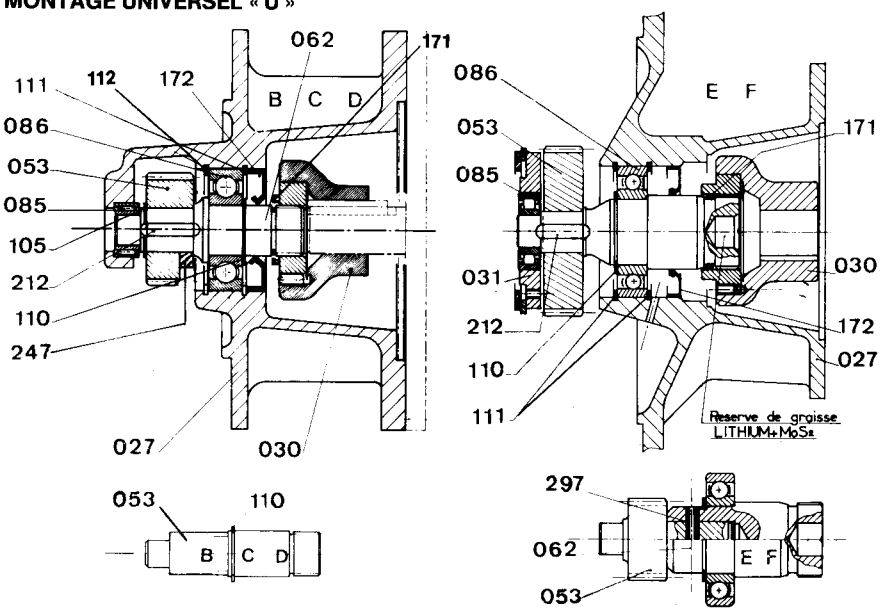

Rep.	Qté.	Désignation
027	1	lanterne
030	1	manchon d'accouplement
031	1	flasque porte roulement
053	1	pignon moteur
062	1	arbre pour pignon
085	1	roulement avant
086	1	roulement arrière
105	1	circlips E de pignon
110	1	circlips E de roulement
111	1	circlips I (2 sur E et F)
112①	1	anneau expansif + cale (CbD)
171	1	bague R
172	1	joint
212	1	clavette de pignon
247	1	entretoise (Cb D)
297	1	goupille pignon à queue

MONTAGE ARBRE PRIMAIRE « AP »
(avec ou sans AD : anti-dévireur)

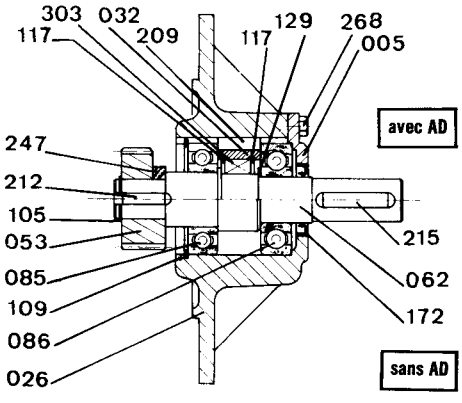

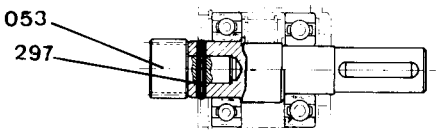

Pour montage AD commander repères 42 et 45 spéciaux, pièces 1ere maintenance et kit ci-dessous.

Kit pour AD (Antidévireur) pour « AP »		
Rep.	**Qté**	**Désignation**
005	1	chapeau pour AD
032	1	bague de roue libre
117	2	circlips I (Cb D et E)
	4	circlips I (Cb F)
129	1	rondelle d'appui
209	1	clavette
268	4	vis de chapeau
303	1	roue libre

Rep.	Qté	Désignation
026	1	flasque primaire
053	1	pignon moteur
062	1	arbre primaire
085	1	roulement avant
086	1	roulement arrière
105	1	circlips E de pignon
109	1	circlips I
172	1	joint
212	1	clavette de pignon
215	1	clavette d'arbre
247	1	entretoise (Cb D)
297	1	goupille pignon à queue

PIÈCES DE PREMIÈRE MAINTENANCE

Réductions			Montage « U »			Montage « AP »			Montage « AP » avec AD				
1	2	3	085	086	172	085	086	172	032	085	086	172	303
B1	B2	B3	HK 1312 IR 10x13x12,5	6204 6303	20 x 47 x 7	6304 6205	6204	17 x 30 x 8	28 15 43	6304 6205	6304	17x30x8	BF 52 Z
—	—	24,76											
1,65	6,49	30,73											
2,08	8,16	38,62											
2,67	10,46	49,52											
3,28	12,85	60,86											
4,13	16,21	76,75											
4,92	19,31	—											
—	—	100,42											
C1	C2	C3	HK 1312 IR 10x13x12,5	6204	20x47x7	6304 6205	6204	20x30x7	28 15 43	6304 6205	6304	20x30x7	BF 52 Z
—	6,11	31,89											
1,79	7,90	41,17											
2,21	9,75	50,80											
2,83	12,51	65,24											
3,6	15,90	82,9											
4,47	19,74	102,95											
5,64	24,91	129,95											
D1	D2	D3	NA 4902	6305	30x62x10	6206	6305	25x40x8	2612 57	6206	6305	25x40x8	BF 72 Z
E1	E2	E3	NU 203 ECP	6207	45x72x8	6307	6307	35x52x10	2612 58	6307	6307	35x52x10	BF 91 Z
F1	F2	F3	NU 204 ECP	6208	45x80x8	6309	6309	45x62x8	2617 29	6309	6309	45x62x8	BF 121 Z

JAMAIS D'HUILE EXTREME PRESSION EN CONTACT AVEC 1 AD

NOTA : certains détails de montage changent en fonction des types et des réductions.

MONTAGE UNIVERSEL « U »

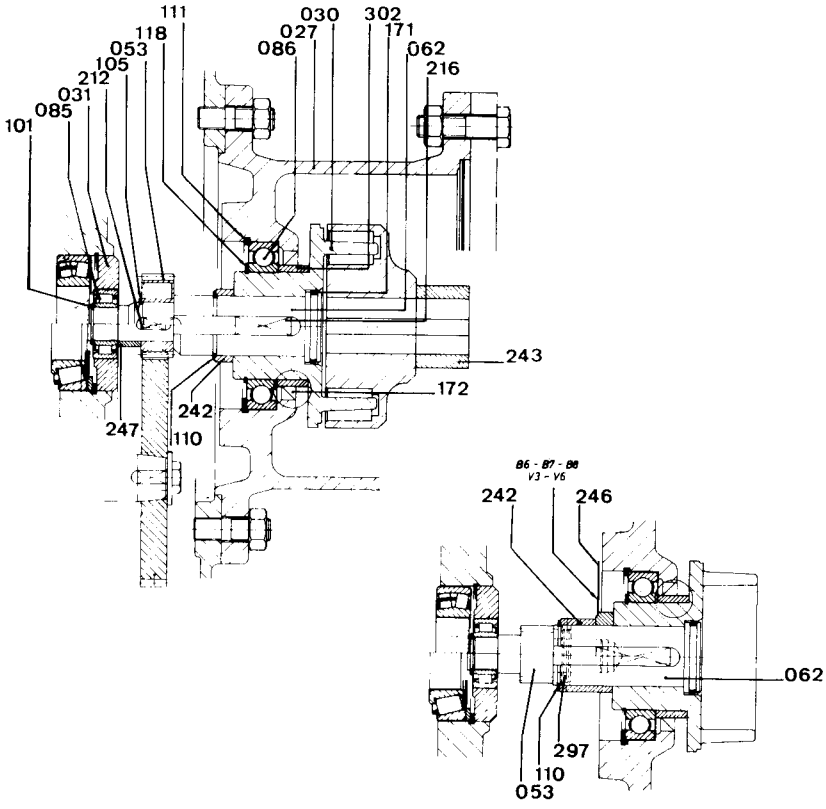

Rep.	Qté	Désignation
027	1	lanterne
030	1	manchon d'accouplement
031	1	flasque porte roulement
053	1	pignon moteur
062	1	arbre pour pignon
085	1	roulement avant
086	1	roulement arrière
101	1	circlips E roulement AV
105	1	circlips E de pignon
110	1	circlips E (Cb G2-G3 et H3)
111	1	circlips I
118	1	circlips E roulement AR
171	1	joint torique
172	1	joint
212	1	clavette de pignon
216	1	clavette de manchon
242	1	entretoise manchon
243	1	entretoise moteur
246	1	déflecteur (B6-B7-B8)
247	1	entretoise roulement AV sauf G3 *
297	1	goupille de pignon à queue G3
302	1	bague de frottement

* existe sur G3, réduction 100 et supprime repère105

PIÈCES DE PREMIÈRE MAINTENANCE

Type \ Rep.		085	086	172
Cb R2 Cb G2	160 180 moteurs	NU 2206 E	6016	90 x 110 x 12
	200 225 moteurs		6216	105 x 130 x 12
Cb R3 Cb G3	tous moteurs	NU 2205 E	6016	90 x 110 x 12
Cb H2	tous moteurs	NU 2207 E	6216	105 x 130 x 12
Cb H3	132 160 180 moteurs	NU 2206 E	6016	90 x 110 x 12
	200 225 moteurs		6216	105 x 130 x 12

MONTAGE ARBRE PRIMAIRE « AP »

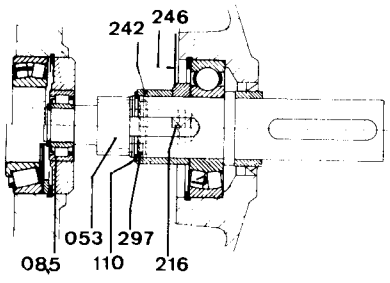

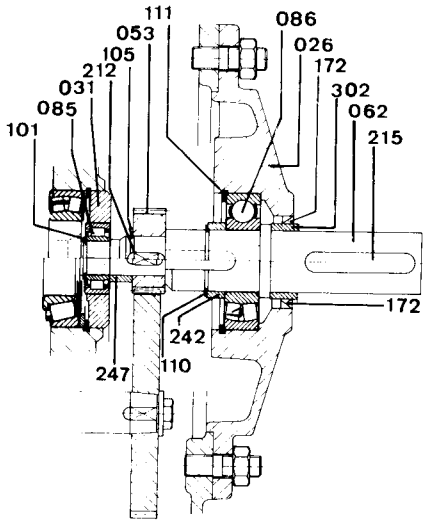

MONTAGE « AP » avec « AD » (anti-dévireur)

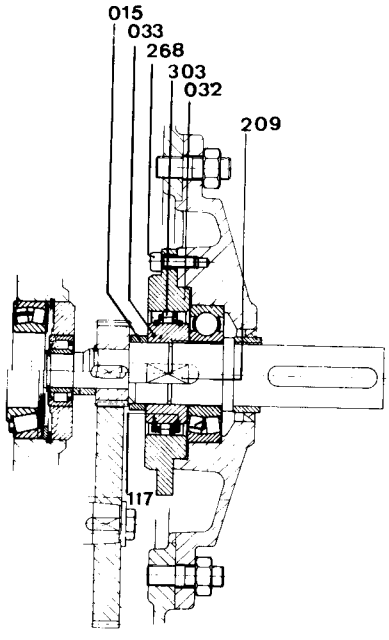

Rep.	Qté	Désignation
026	1	flasque primaire
031	1	bride du roulement avant
053	1	pignon moteur
062	1	arbre primaire
085	1	roulement avant
086	1	roulement arrière
101	1	circlips E (roulement AV)
105	1	circlips E (pignon G3 - H3)
110	1	circlips E (roulement AR) (G)
111	1	circlips I
172	1	joint
212	1	clavette de pignon
215	1	clavette (AP)
216	1	clavette (déflecteur)
242	1	entretoise (roulement AR)
246	1	déflecteur position (B6, B7, B8)
247	1	entretoise (pignon)
297	1	goupille pignon à queue
302	1	bague de frottement
Kit pour « AD » anti-dévireur		
015	1	entretoise
032	1	chapeau 074 8297 101
033	1	bague 074 8297 001
117	2	circlips E pour AD
209	1	clavette pour AD
268	6	vis de fixation
303	1	roue libre U74 7580 243

JAMAIS D'HUILE EXTREME PRESSION EN CONTACT AVEC 1 AD

PIÈCES DE PREMIÈRE MAINTENANCE

Rep. / Type	MONTAGE « AP »			Montage « AP » avec AD (anti-dévireur)			
	085	086 *	172	085	086 *	172	303
Cb R2 Cb G2	NU 2206 E	6309/21309	55 x 68 x 8	NU 2206	6309/21309	55 x 68 x 8	(BW 13 243)
Cb R3 Cb G3	NU 2205 E	6309/21309	55 x 68 x 8	NU 2205 E	6309/21309	55 x 68 x 8	(BW 13 243)
Cb H2	NU 2207 E	6311/21311	60 x 80 x 8	NU 2207 E	6311/21311	60 x 80 x 8	(BW 13 243)
Cb H3	NU 2206 E	6311/21311	60 x 80 x 8	NU 2206 E	6311/21311	60 x 80 x 8	(BW 13 243)

* suivant effort sur arbre primaire