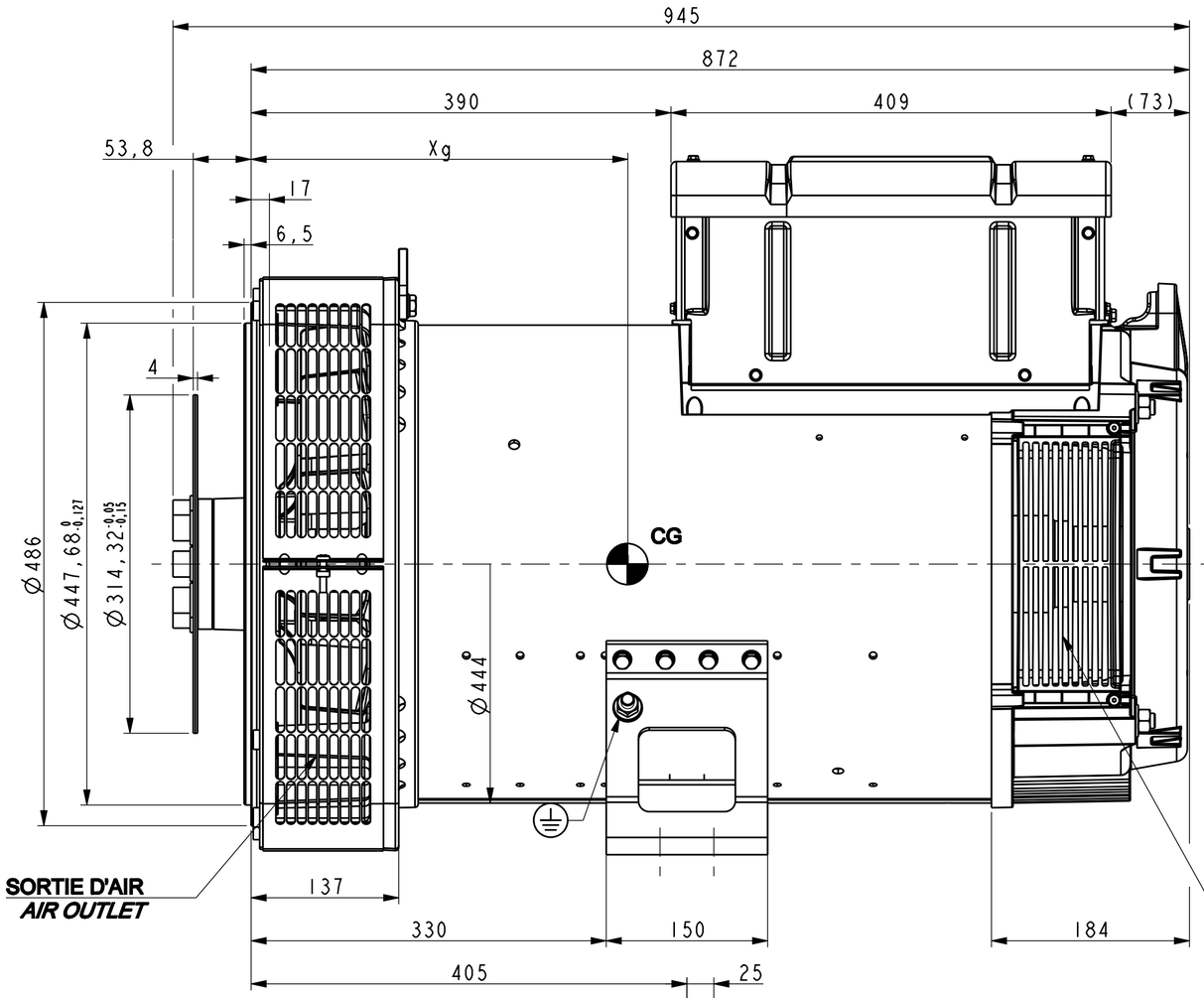

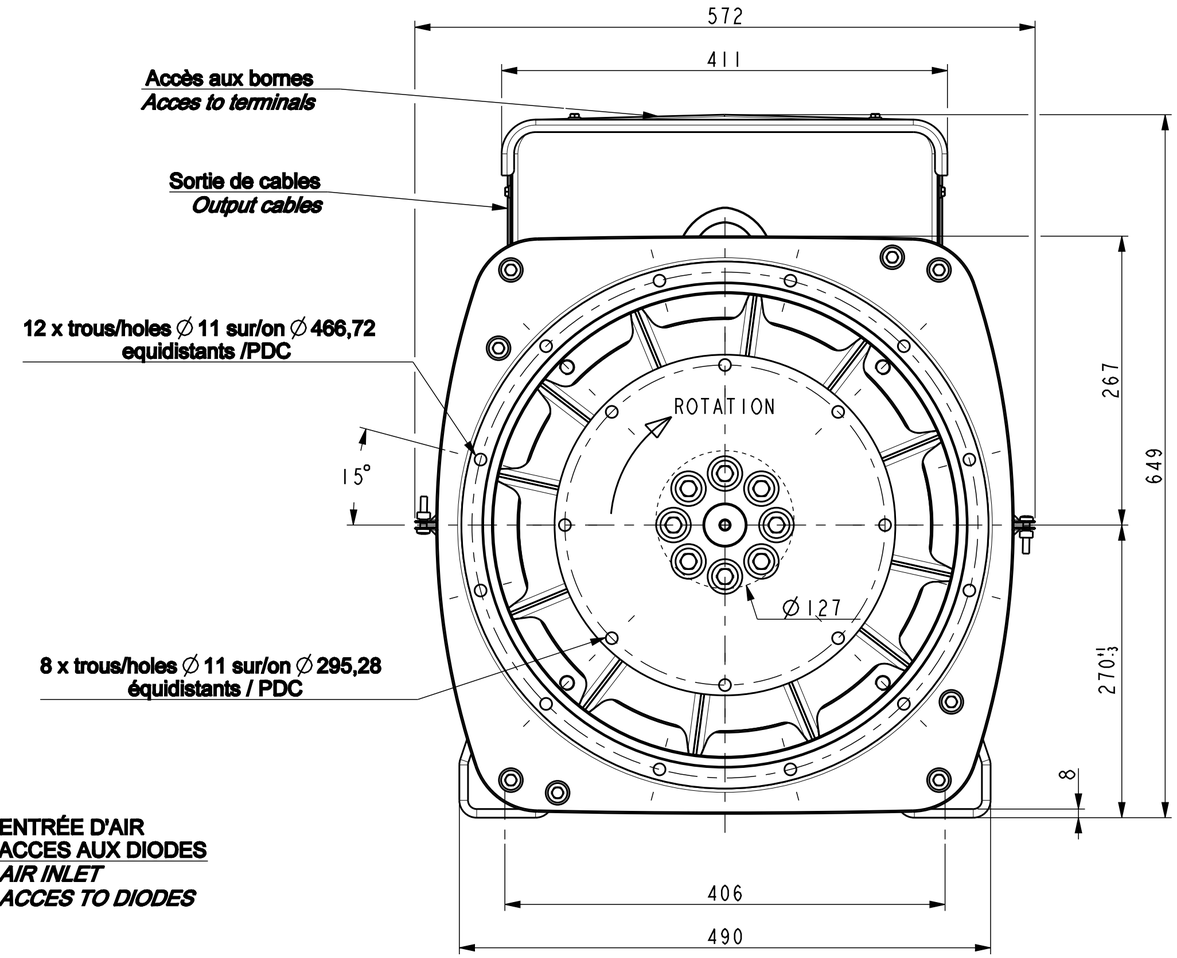

TYPE	Xg	Masse kg Weight
LSA443 VL13/VL14	416	554

Sortie des cables à gauche vue bout d'arbre en Std
Accès régulateur à droite vue bout d'arbre en Std
Output power on left hand view DE Std
Acces to regulator on right hand side view DE Std.

Accès régulateur
Acces to regulator

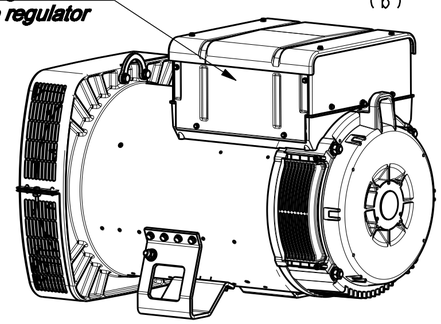

SCALE 0,100

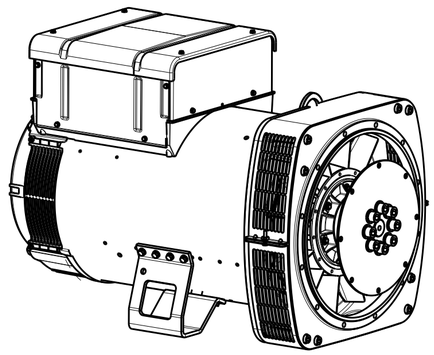

SCALE 0,100

INDICE	DATE	NATURE DE LA MODIFICATION	N° C.T.	NOM	VERIF B.E.	VERIF METH
-	-	-	-	-	-	-
-	-	-	-	-	-	-
b	10/07/2018	Modification patte LSA443-1-175	18-359	PRIKRYL		
a	X	X	18-140	X	X	X

Tolerances generales: | Etats de surfaces (NFE 05-016) Ra: partout sauf indications

Ref: LSA443 VL13/VL14 | Echelle 0,250

Obs: SAE 2 - 10 H=270

Machine: ALTERNATEUR ALTERNATOR LSA443

Matiere: -
Modele de base:
Variante:

Designation: ENCOMBREMENT
OUTLINE

Composant:
Compose:

LEROY SOMER | MOTEURS LEROY-SOMER 16015 ANGOULEME - FRANCE

Dessine: HAMPL
Verifie:
Date: 02/03/2018

Verif methodes
-
-

A2 | LSA443-8-144 | B

CE DESSIN, PROPRIETE EXCLUSIVE DE NOTRE SOCIETE EST STRICTEMENT CONFIDENTIEL. IL NE PEUT ETRE COMMUNIQUE, COPIE OU REPRODUIT SANS NOTRE AUTORISATION ECRITE.