✳ VERSION STANDARD: (Accès au régulateur opposé à la sortie des câbles)
TYPICAL ARRANGEMENT: (A.V.R. access to the opposite side of output cables)

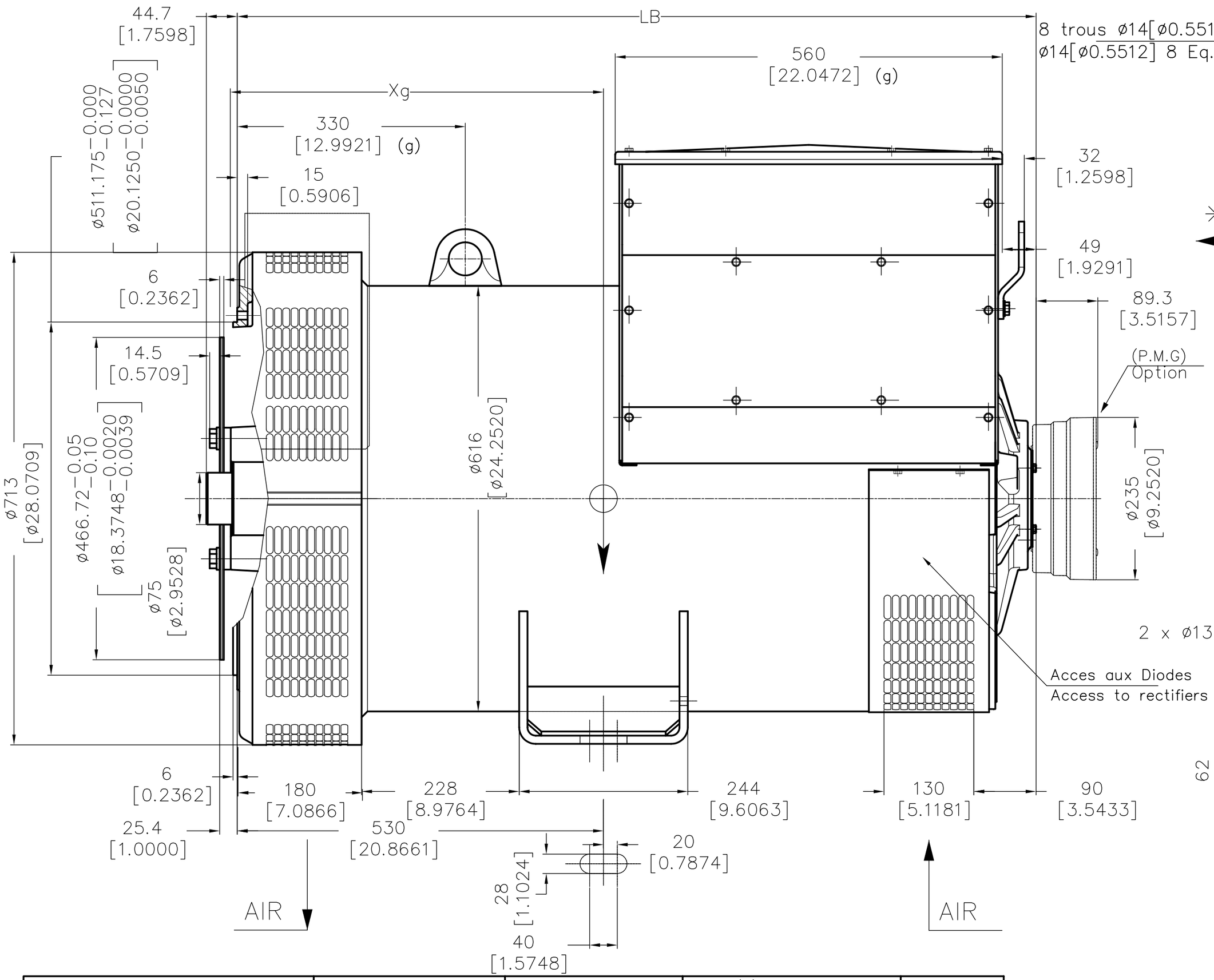

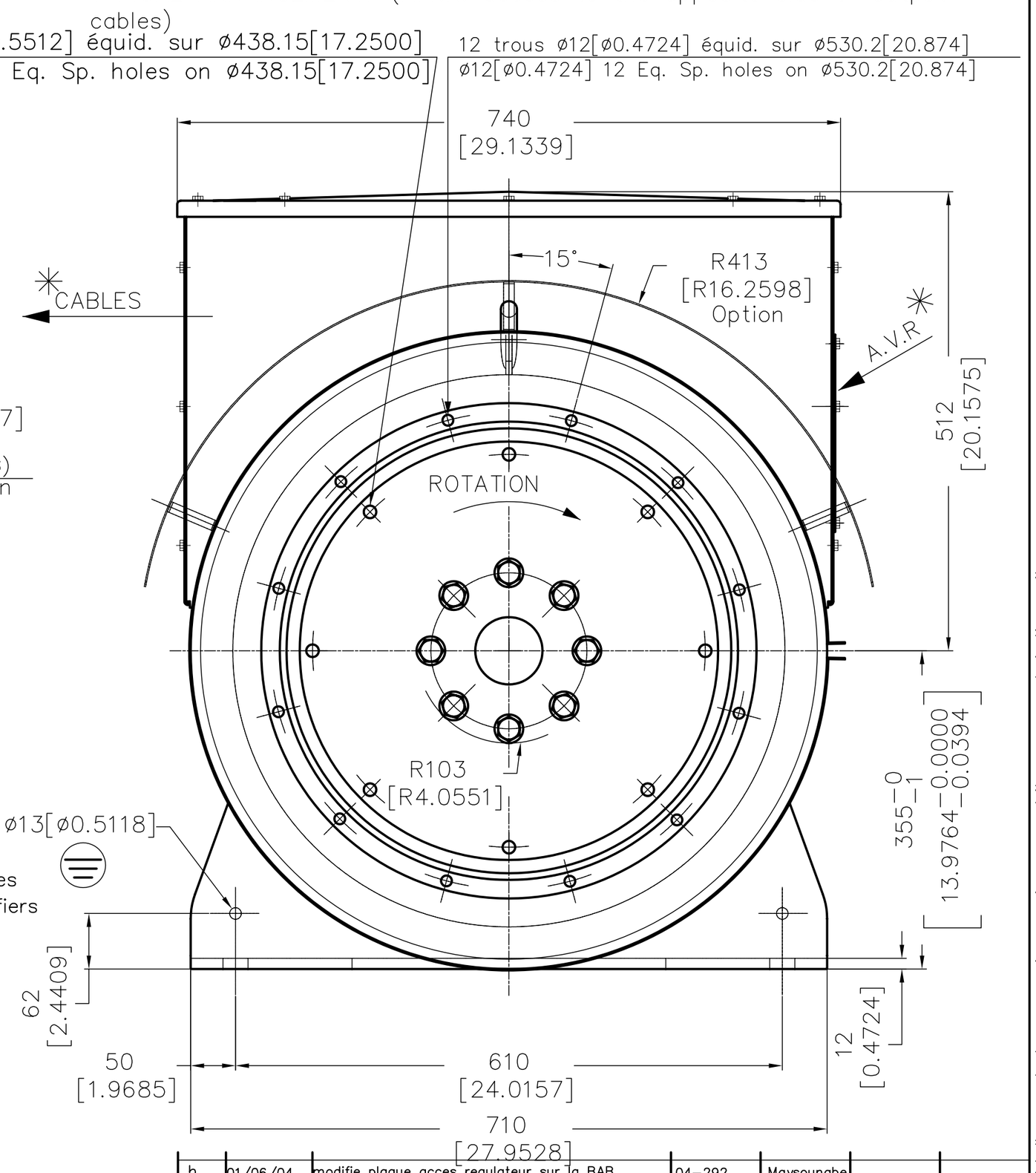

TYPE	LB (mm)	Xg (mm)	Masse Weight (Kg) (lb)	J (Kg.m2)
LSA 472 VS 2	996[39.2125]	437[17.2047]	976 (2152)	6.12
LSA 472 S4 & S5	1056[41.5780]	471[18.5433]	1113 (2454)	7.03
LSA 472 M 7	1156[45.5118]	511[20.1181]	1240 (2734)	7.74
LSA 472 M 8	1156[45.5118]	520[20.4724]	1289 (2842)	8.14
LSA 472 L 9	1176[46.2992]	545[21.4566]	1372 (3025)	8.65
MACHINE REPRESENTEE – SHOWN MACHINE: LSA 472 M				

Ce dessin ne doit etre modifie que sur DAO au B.E. SILLAC
This design to be modified only on DAO by Engineering in Sillac.

Indice	Date	Nature de la modification	N° de CT	Nom	Vérif. B.E.	Verif. méth.
h	01/06/04	modifie plaque acces regulateur sur la BAB	04–292	Maysounabe		
g	02/12/03	Position anneau levage/taille BAB/double cotation	03–12–635	Rambliere	BOUCHER	CHANGEUR
f	16/09/03	– MISE A JOUR DU "J" DANS TABLEAU	03–09–496	BOUCHER	P–V	CHANGEUR
e	01/04/03	Supprimer VS3 et ajouter S4	03–03–165	BOUCHER	P–V	CHANGEUR
d	20/03/03	Representation et dimensions du coffret de BAB	03–03–140	BOUCHER	P–V	CHANGEUR
c	08/01/03	La cote "LB" augmente de 30mm sauf pour le type : "L9"	03–01–007	BERTHAUD	BERTHAUD	CHANGEUR
b	06/11/02	Indication de la position de la sortie des cables ainci que de la position d'acces au régulateur	02–11–431	BOUCHER	BERTHAUD	CHANGEUR
a			02–10–375			

Tolerances generales

Etats de surface (NFE 05–016) : Ra √ partout sauf indications

Ref. IM 1201 STD

Obs. SINGLE BEARING / MONOPALIER

Echelle 1/5

Machine ALTERNATEUR
ALTERNATOR
LSA 472

Matiere

Modele de base

Variante

Designation Encombrement Outline
SAE 1 – 14

Composant / ComposŽe — Masse — Nb.

LEROY SOMER — MOTEURS LEROY–SOMER
16015 ANGOULEME – FRANCE

Dessine BOUCHER
Verifie BERTHAUD
Date 04/10/02

Verification methodes
CHANGEUR
21/10/02

Code Article

A2 LSA 472.8.001

a b c d e f g h

Ce dessin propriete exclusive de notre societe est strictement confidentiel. Il ne peut etre communique, copie ou reproduit sans son autorisation ecrite
This design to be modified only on DAO by Engineering in Sillac.