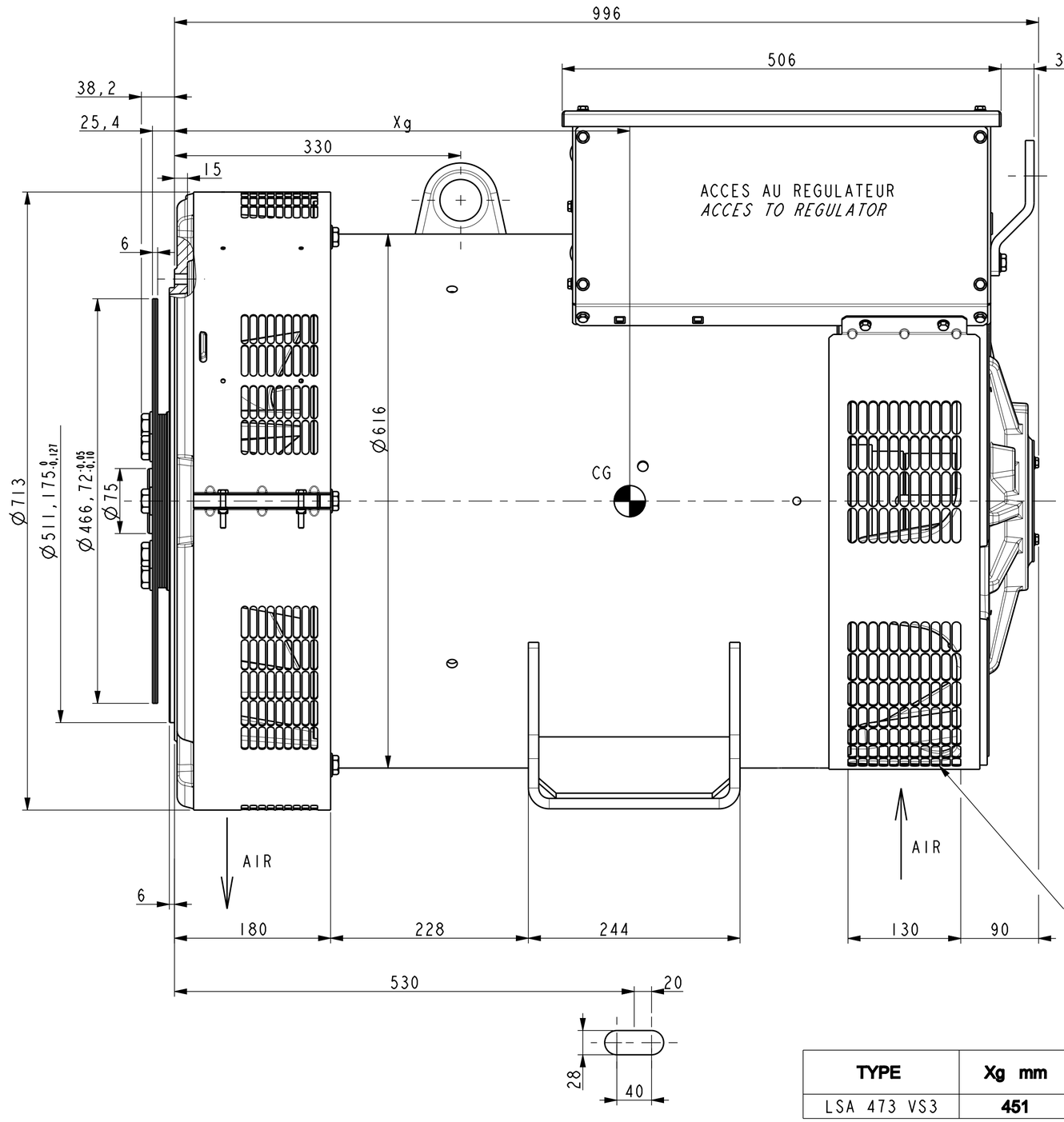

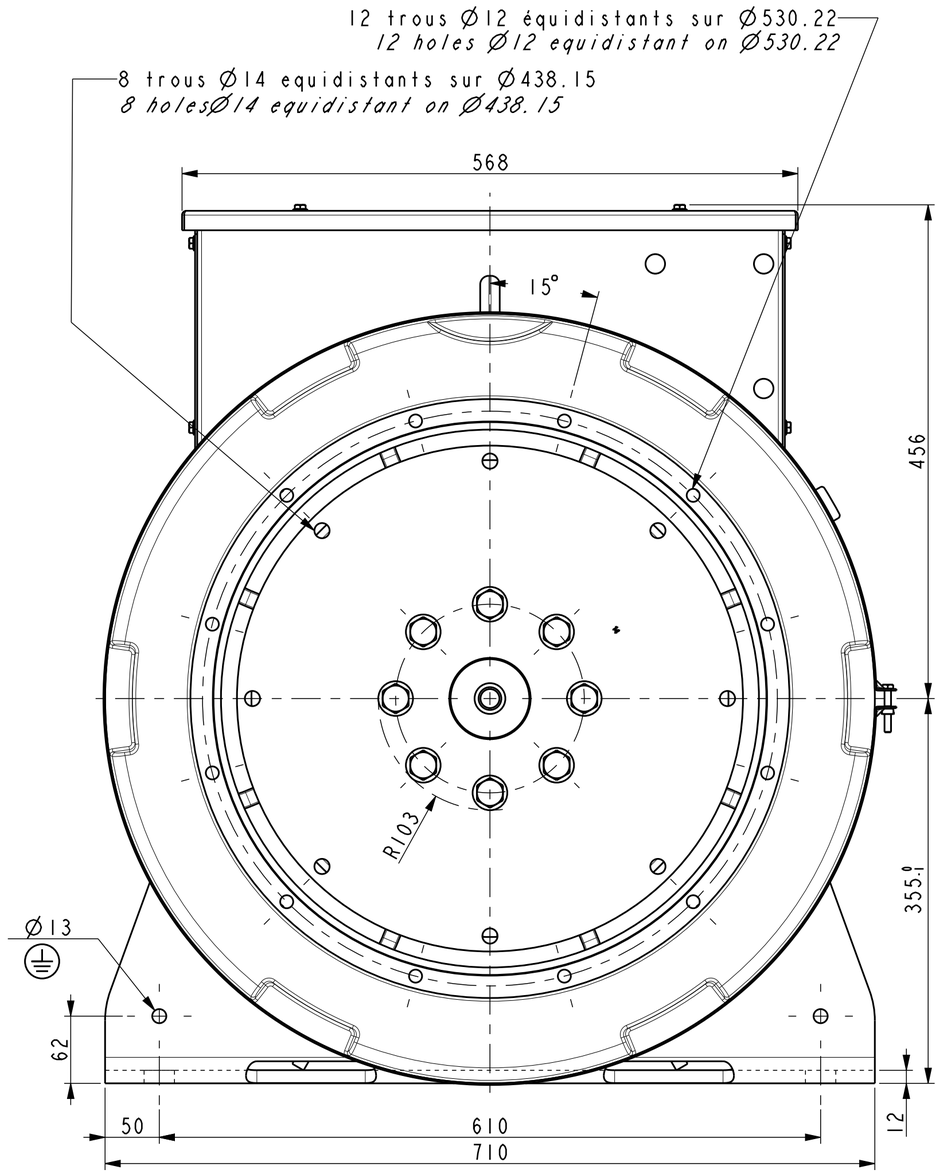

TYPE	Xg mm	Masse Kg *Weight Kg*
LSA 473 VS3	451	1013

INDICE	DATE	NATURE DE LA MODIFICATION	N° C.T.	NOM	VERIF B.E.	VERIF METH
-	-	-	-	-	-	-
-	-	-	-	-	-	-
-	-	-	-	-	-	-
a	X	X	19-580	X	X	X

Tolerances generales:

Etats de surfaces (NFE 05-016) Ra: partout sauf indications

Ref: SAE 1-14

Echelle 0,250

Machine: ALTERNATEUR ALTERNATOR LSA 473

Obs: -

Matiere:
Modele de base:
Variante:

Designation: ENC. VS3 SAE 1-14
ENCOMBREMENT / OUTLINE

Composant:
Compose:

LEROY SOMER — MOTEURS LEROY-SOMER 16015 ANGOULEME - FRANCE

Dessine: Veselský
Verifie:
Date: 26/03/2020

Verif methodes
-
-

A2 LSA473-8-001 A

CE DESSIN, PROPRIETE EXCLUSIVE DE NOTRE SOCIETE EST STRICTEMENT CONFIDENTIEL. IL NE PEUT ETRE COMMUNIQUE, COPIE OU REPRODUIT SANS NOTRE AUTORISATION ECRITE.