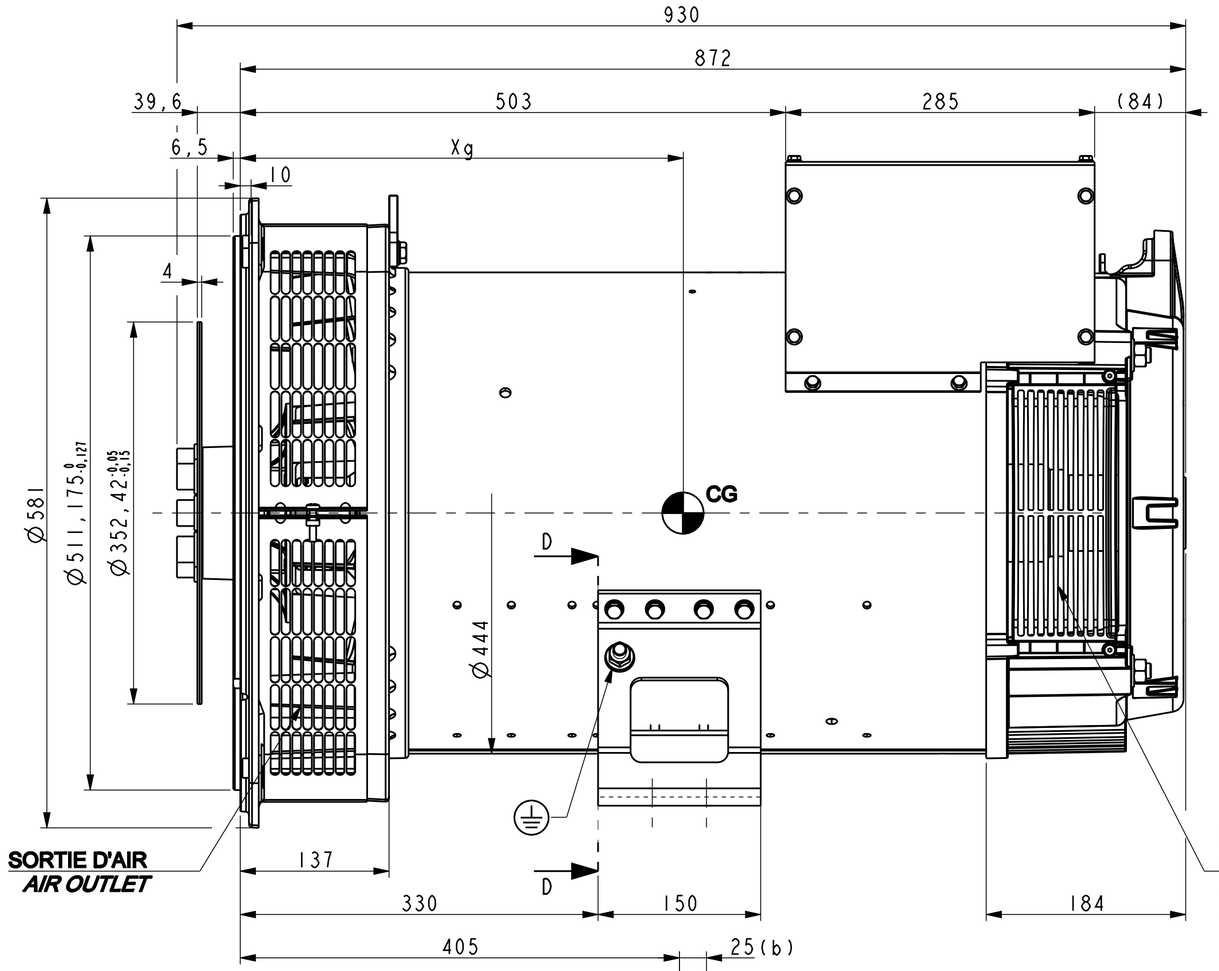

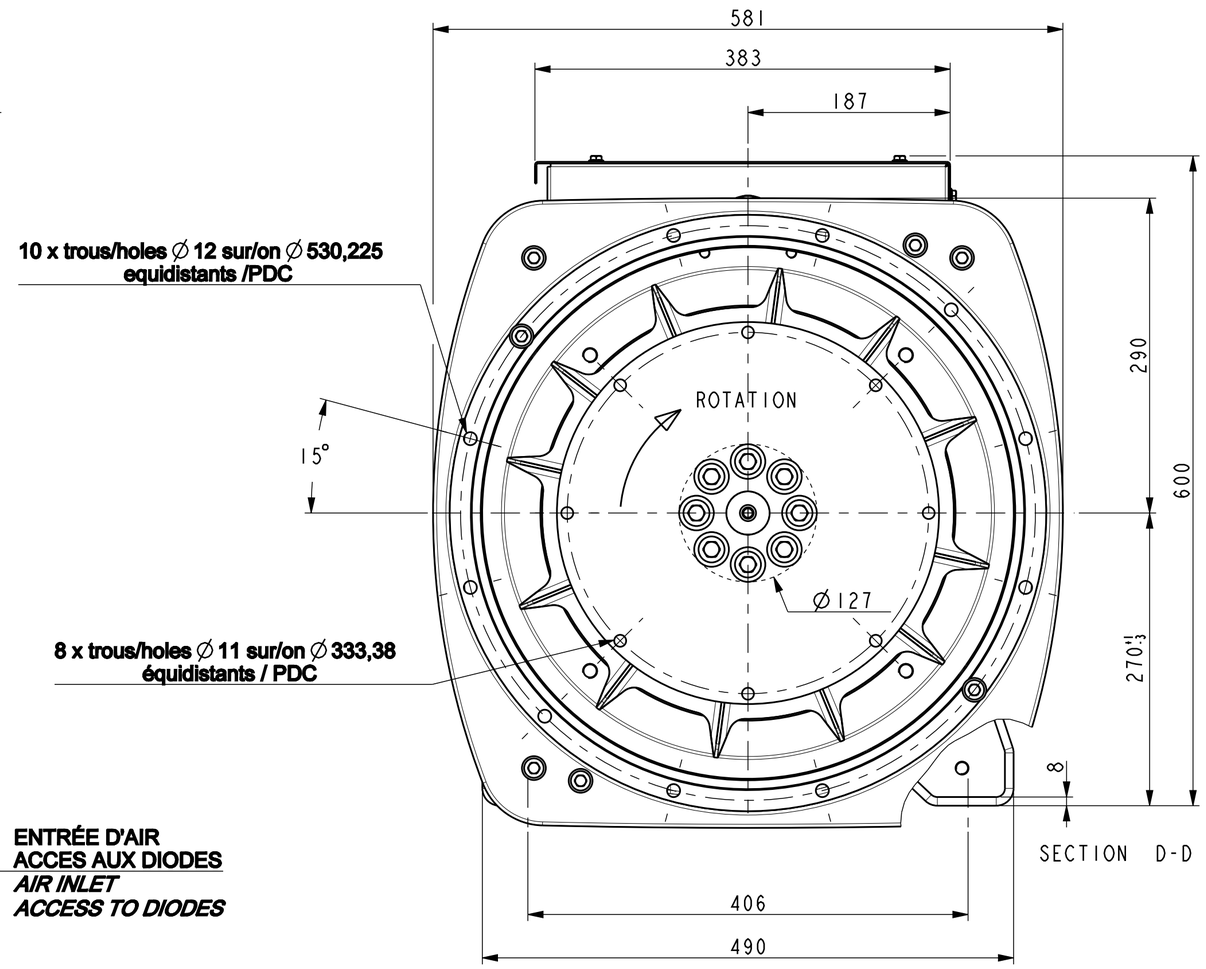

TYPE	Xg	Masse kg Weight
TAL044 L/M	416	554

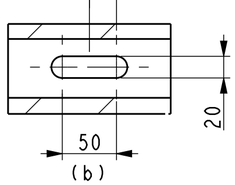

Accès régulateur
Access to regulator

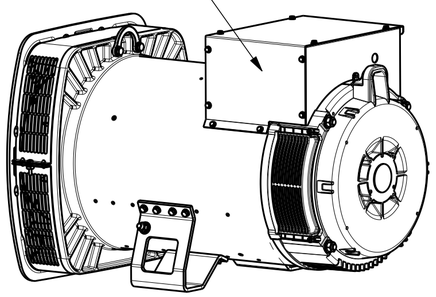

SCALE 0,100

Accès aux bornes
Access to terminals

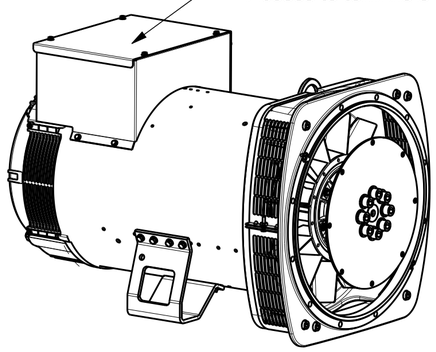

SCALE 0,100

Sortie des cables à gauche vue bout d'arbre en Std
Accès régulateur à droite vue bout d'arbre en Std
Output power on left hand view DE Std
Access to regulator on right hand side view DE Std.

INDICE	DATE	NATURE DE LA MODIFICATION	N° C.T.	NOM	VERIF B.E.	VERIF METH
-	-	-	-	-	-	-
-	-	-	-	-	-	-
b	11/07/2018	Modification patte LSA443-1-175	18-360	HAMPL	-	-
a	X	X	18-117	X	X	X

Tolerances generales: — Etats de surfaces (NFE 05-016) Ra: partout sauf indications

Ref: TAL044 L / M BAB METALLIQUE — Echelle 0,250 — Machine: ALTERNATEUR ALTERNATOR TAL044

Obs: SAE 1 - 11 1/2 H=270

Matiere: -
Modele de base:
Variante:

Designation: ENCOMBREMENT
OUTLINE

Composant:
Compose:

LEROY® SOMER — MOTEURS LEROY-SOMER, 16015 ANGOULEME - FRANCE

Dessine: HAMPL — Verif methodes
Verifie: -
Date: 16/03/2018 — -

A2 — TAL044-8-053 — B

CE DESSIN, PROPRIETE EXCLUSIVE DE NOTRE SOCIETE EST STRICTEMENT CONFIDENTIEL. IL NE PEUT ETRE COMMUNIQUE, COPIE OU REPRODUIT SANS NOTRE AUTORISATION ECRITE.