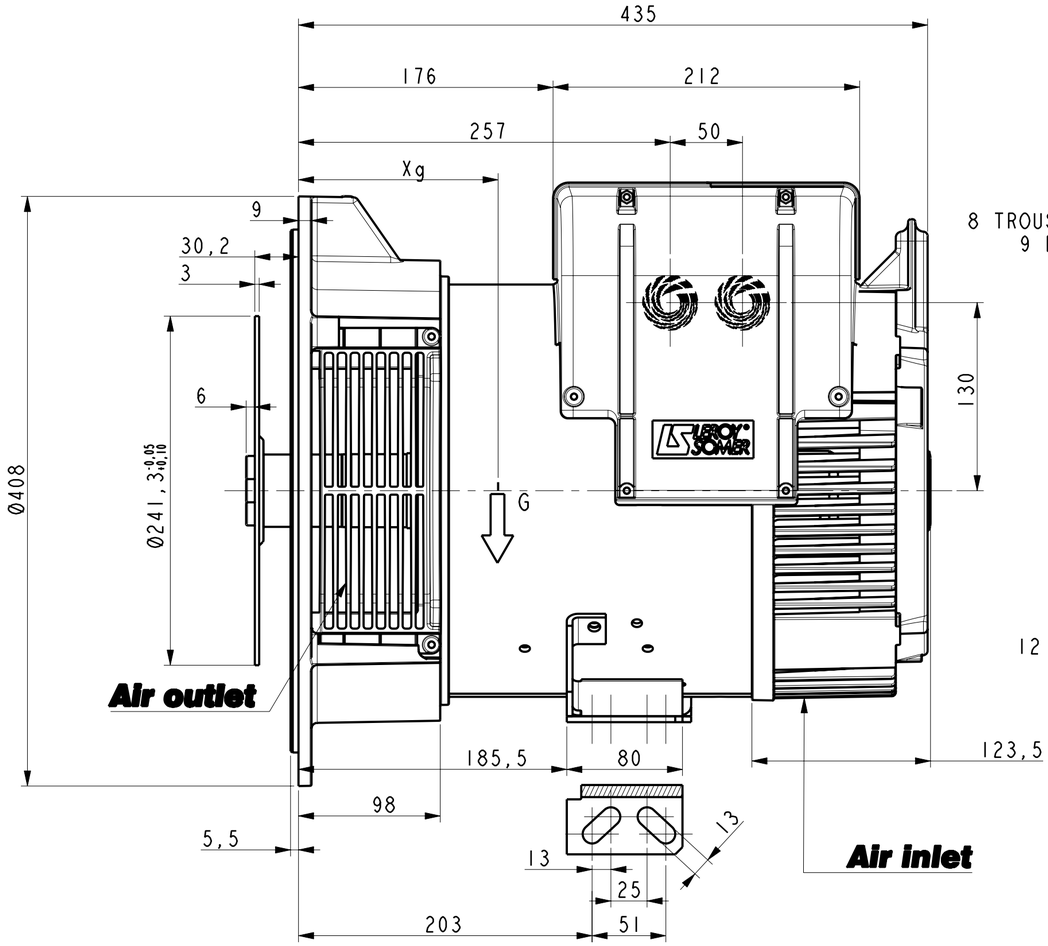

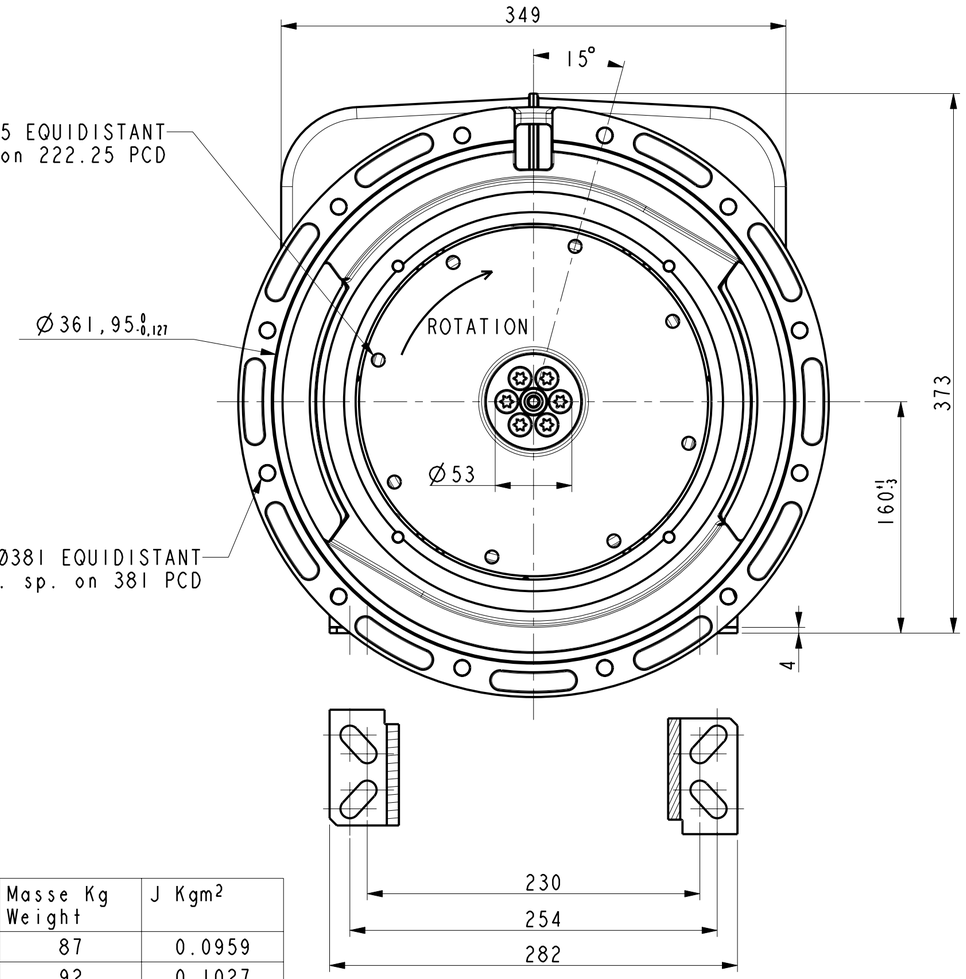

TYPE	Xg	Masse Kg Weight	J Kgm²
LSA40 S3 / LL & LLD 1114H	204	87	0.0959
LSA40 S4 / LL & LLB 1114L	221	92	0.1027

Pre percage Ø17 Ø21 Ø25 Ø32 Ø37
Predrilling

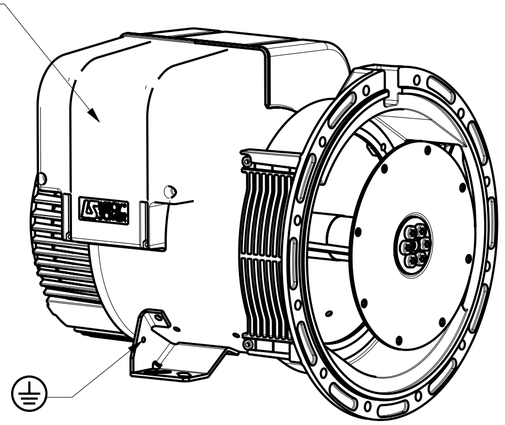

ECHELLE 0,200

Sortie des cables Gauche vue bout d'arbre en STD
Acces regulateur Droite vue bout d'arbre en STD
Output power on left hand side view DE standard
Access to regulator on right hand side view DE standard

INDICE	DATE	NATURE DE LA MODIFICATION	N° C.T.	NOM	VERIF B.E.	VERIF METH
-	-	-	-	-	-	-
-	-	-	-	-	-	-
b	01-10-2009	Mise à jour cotation	09-372	G.Rabel	-	-
a	X	X	-	X	X	X

Tolerances generales: - generale
Etats de surfaces (NFE 05-016) Ra:- partout sauf indications

Ref: -
Obs: SAE 4 - 7 1/2
Echelle 0,333
Machine: ALTERNATEUR ALTERNATOR LSA40 S3 - S4

Matiere:
Modele de base: -
Variante: -
Designation: ENCOMBREMENT OUTLINE

Composant: -
Compose: -
LEROY SOMER — MOTEURS LEROY-SOMER 16015 ANGOULEME - FRANCE

Dessine: Broussard
Verifie: -
Date: 13/05/09
Verif methodes - -

A2 LSA40-8-006 b

CE DESSIN, PROPRIETE EXCLUSIVE DE NOTRE SOCIETE EST STRICTEMENT CONFIDENTIEL. IL NE PEUT ETRE COMMUNIQUE, COPIE OU REPRODUIT SANS NOTRE AUTORISATION ECRITE.