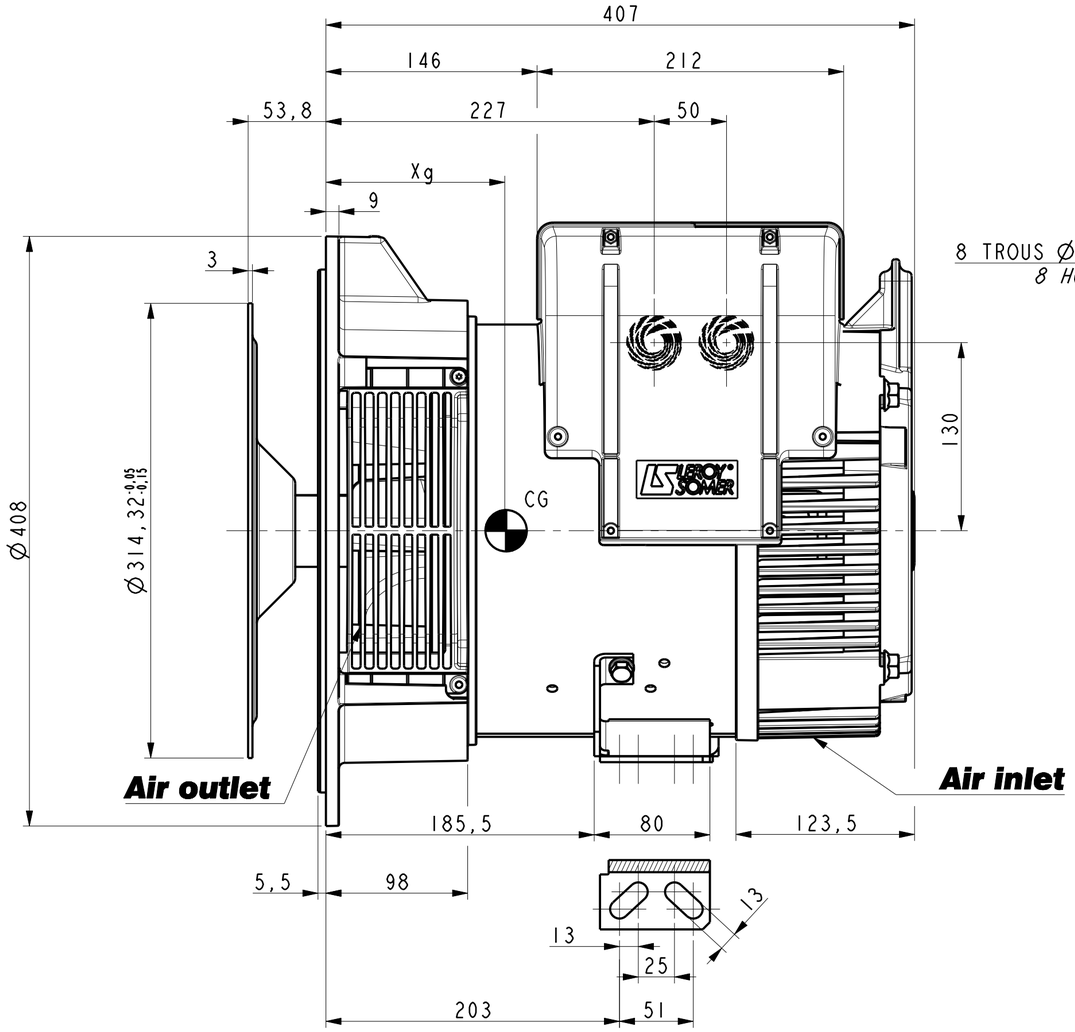

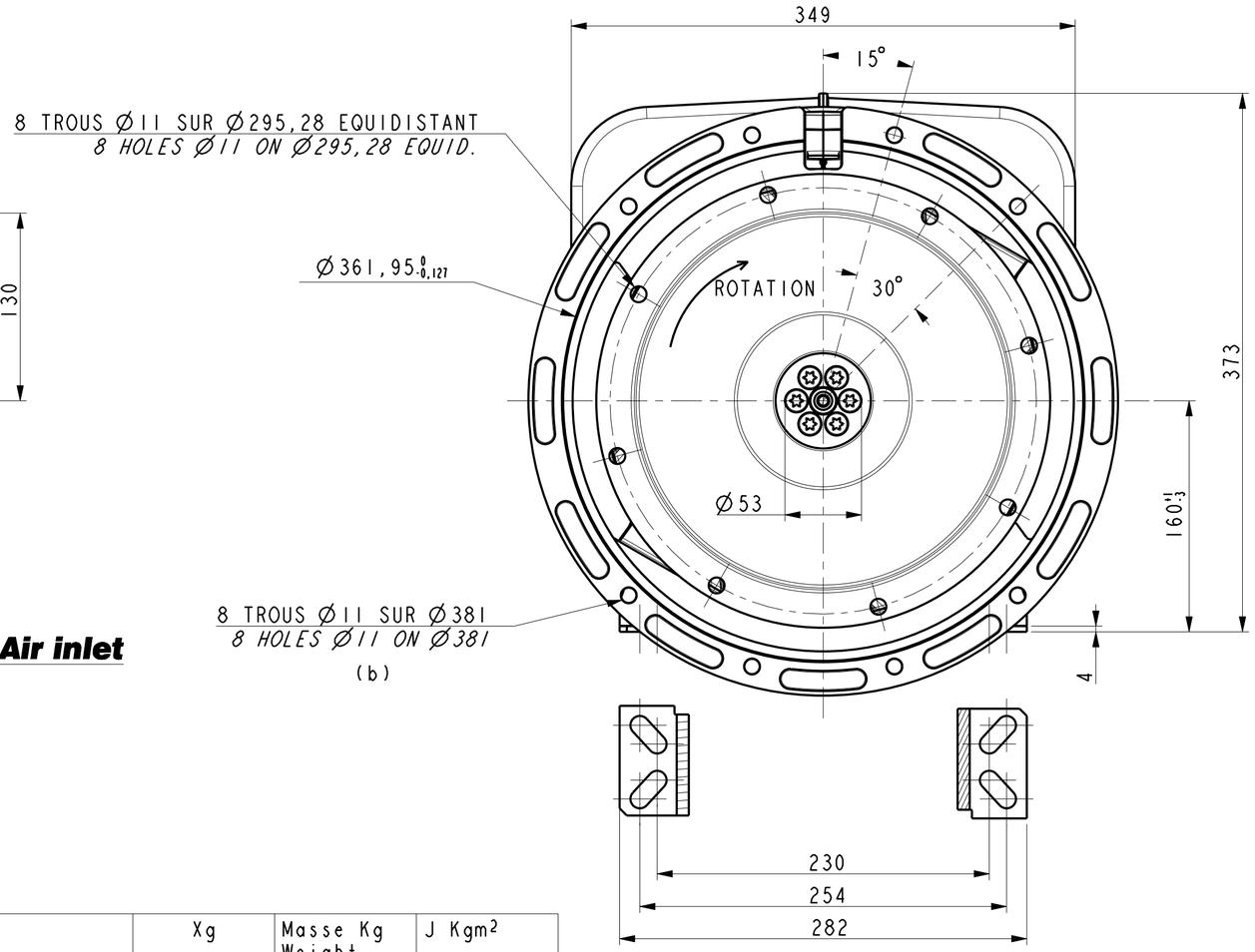

TYPE	Xg	Masse Kg Weight	J Kgm²
LSA40 VS1 / LL & LLD 1114D	186	73	0.0964
LSA40 VS2 / LL & LLB 1114F	196	80	0.1052

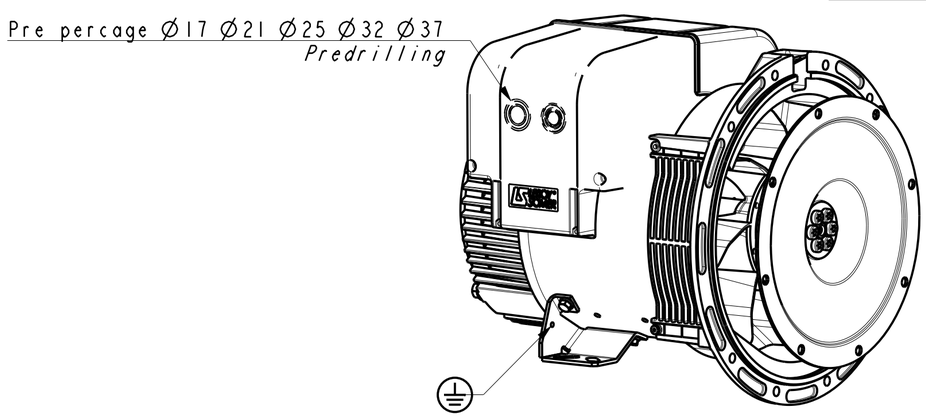

ECHELLE 0,200

Sortie des cables Gauche vue bout d'arbre en STD
Acces regulateur Droite vue bout d'arbre en STD
Output power on left hand side view DE standard
Access to regulator on right hand side view DE standard

INDICE	DATE	NATURE DE LA MODIFICATION	N° C.T.	NOM	VERIF B.E.	VERIF METH
-	-	-	-	-	-	-
-	-	-	-	-	-	-
b	24/09/15	Nombre de trous SAE, 12 devient 8	15-584	HAMPL	-	-
a	17-11-2009	Création	09-372	G.Rabel	X	X

Tolerances generales: Etats de surfaces (NFE 05-016) Ra:- partout sauf indications

Ref: -

Obs: SAE 4 - 10

Echelle 0,333

Machine: ALTERNATEUR ALTERNATOR LSA40

Matiere:
Modele de base: -
Variante: -

Designation: ENCOMBREMENT
OUTLINE

Composant: -
Compose: -

LEROY SOMER — MOTEURS LEROY-SOMER, 16015 ANGOULEME - FRANCE

Dessine: G.Rabel
Verifie: -
Date: 17-11-2009

Verif methodes
-
-

A2 — LSA40-8-035 — B

CE DESSIN, PROPRIETE EXCLUSIVE DE NOTRE SOCIETE EST STRICTEMENT CONFIDENTIEL. IL NE PEUT ETRE COMMUNIQUE, COPIE OU REPRODUIT SANS NOTRE AUTORISATION ECRITE.