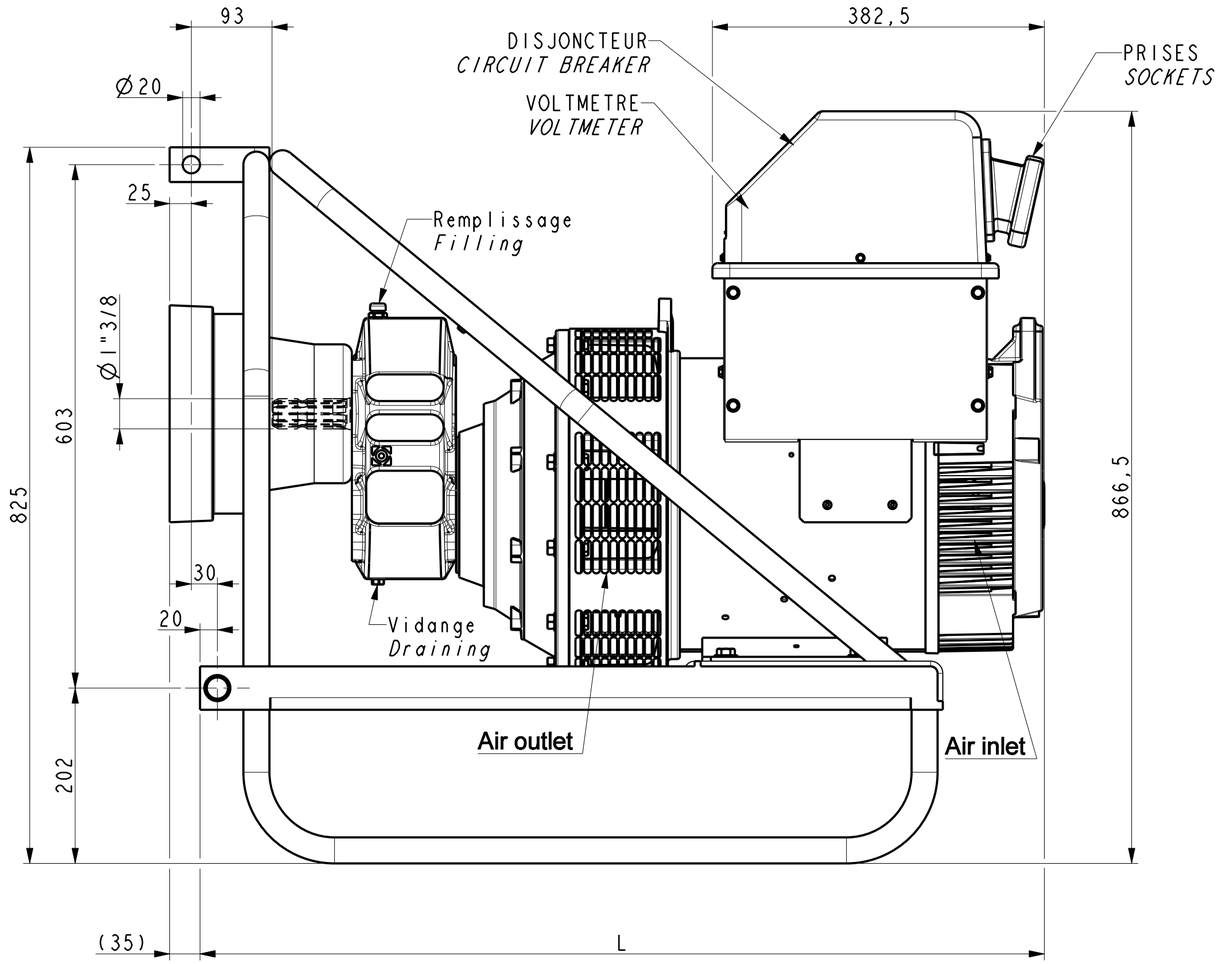

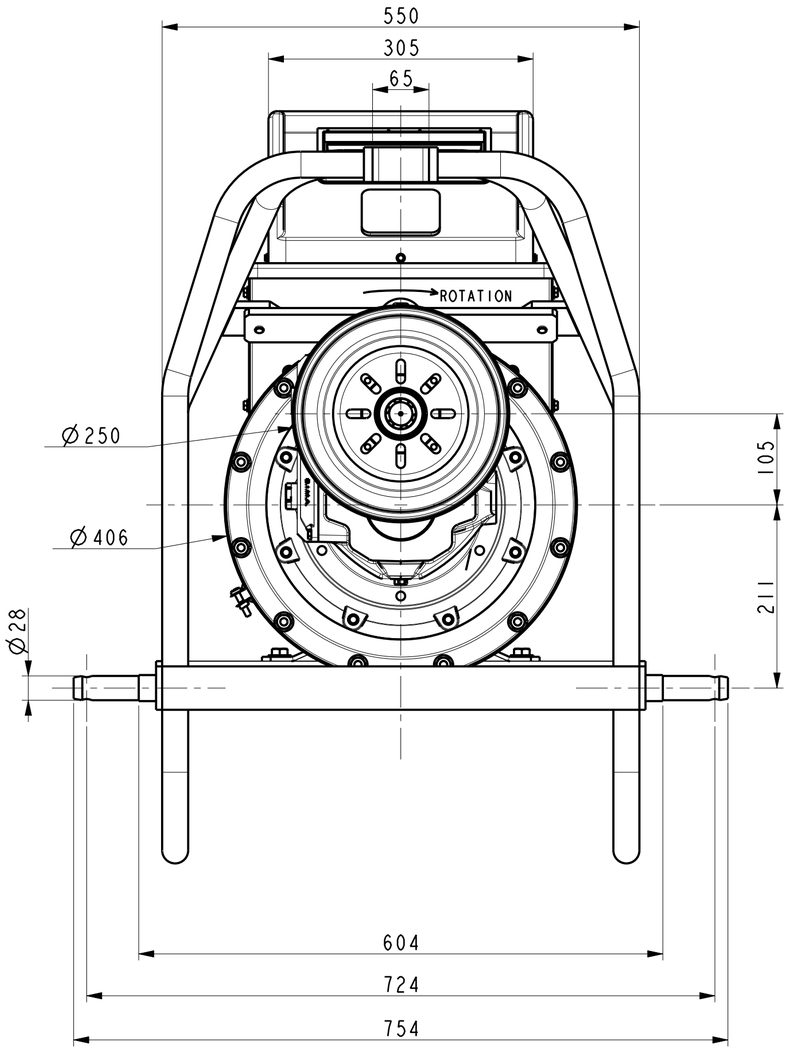

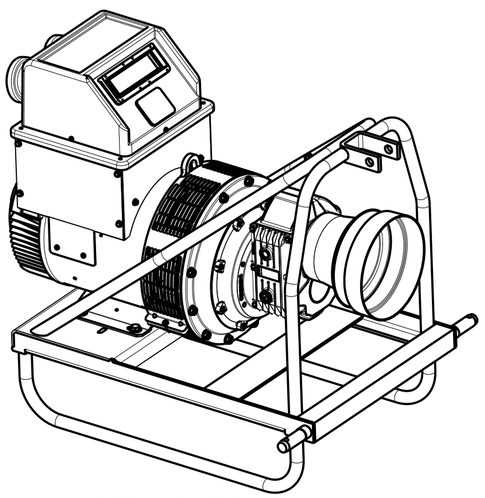

SCALE 0,100

(b)

TYPE	L	Masse kg
TM3 - 40	973	230
TM3 - 45	973	230

INDICE	DATE	NATURE DE LA MODIFICATION	N° C.T.	NOM	VERIF B.E.	VERIF METH
-	-	-	-	-	-	-
-	-	-	-	-	-	-
b	27/10/2016	Modification tableau	15-1522	Veselský	-	-
a	X	X	13-439	X	X	X

Tolerances generales: generale

Etats de surfaces (NFE 05-016) Ra: partout sauf indications

Ref: TRACTELEC MOBILE

Echelle 0,200

Machine: ALTERNATEUR ALTERNATOR

Obs:

Matiere:
Modele de base:
Variante:

Designation: ENCOMBREMENT
OUTLINE

Composant:
Compose:

LEROY SOMER — MOTEURS LEROY-SOMER, 16015 ANGOULEME - FRANCE

Dessine: Srom
Verifie:
Date: 03/07/13

Verif methodes
-
-

A2 LSA423-8-178 B

CE DESSIN, PROPRIETE EXCLUSIVE DE NOTRE SOCIETE EST STRICTEMENT CONFIDENTIEL. IL NE PEUT ETRE COMMUNIQUE, COPIE OU REPRODUIT SANS NOTRE AUTORISATION ECRITE.