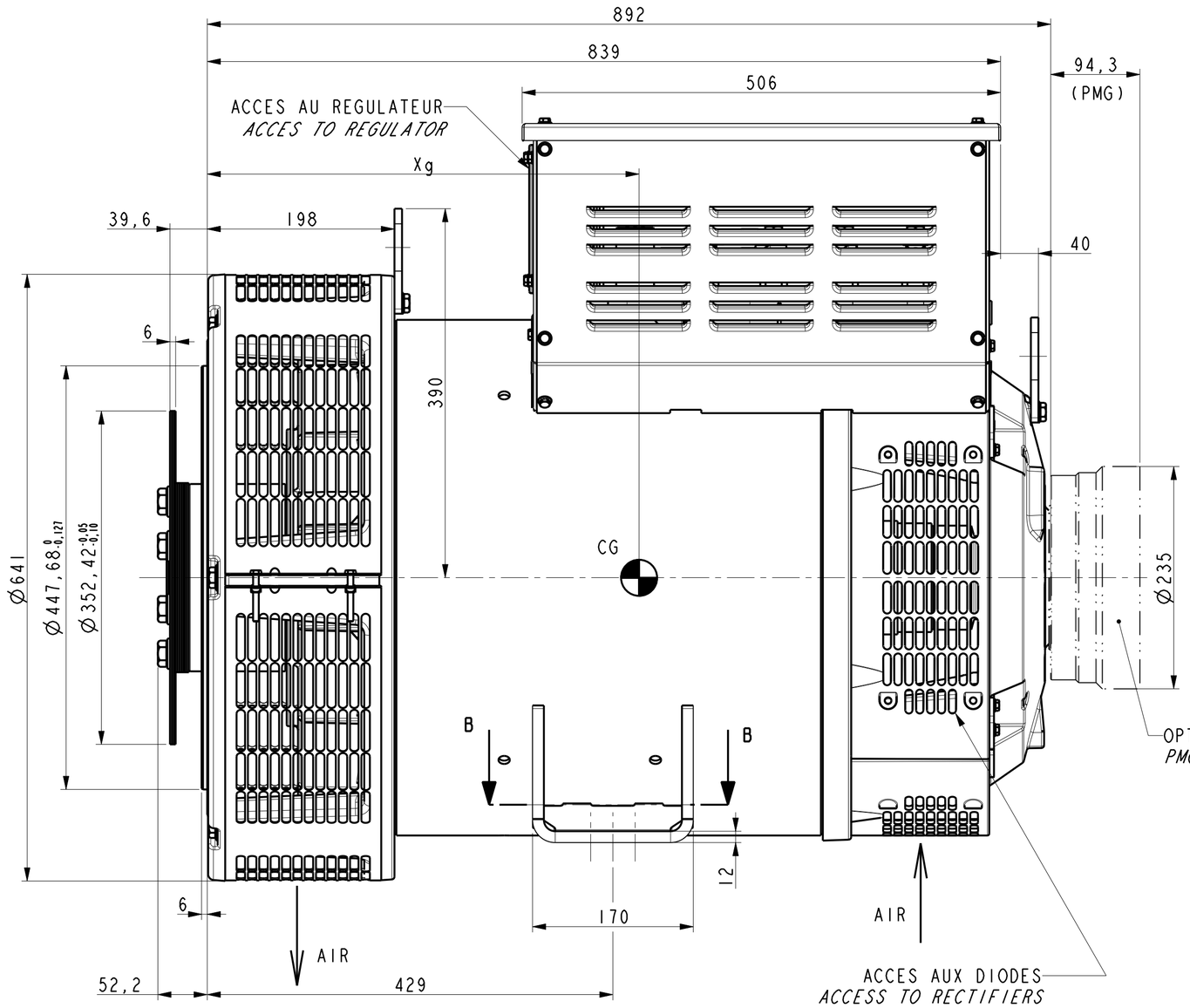

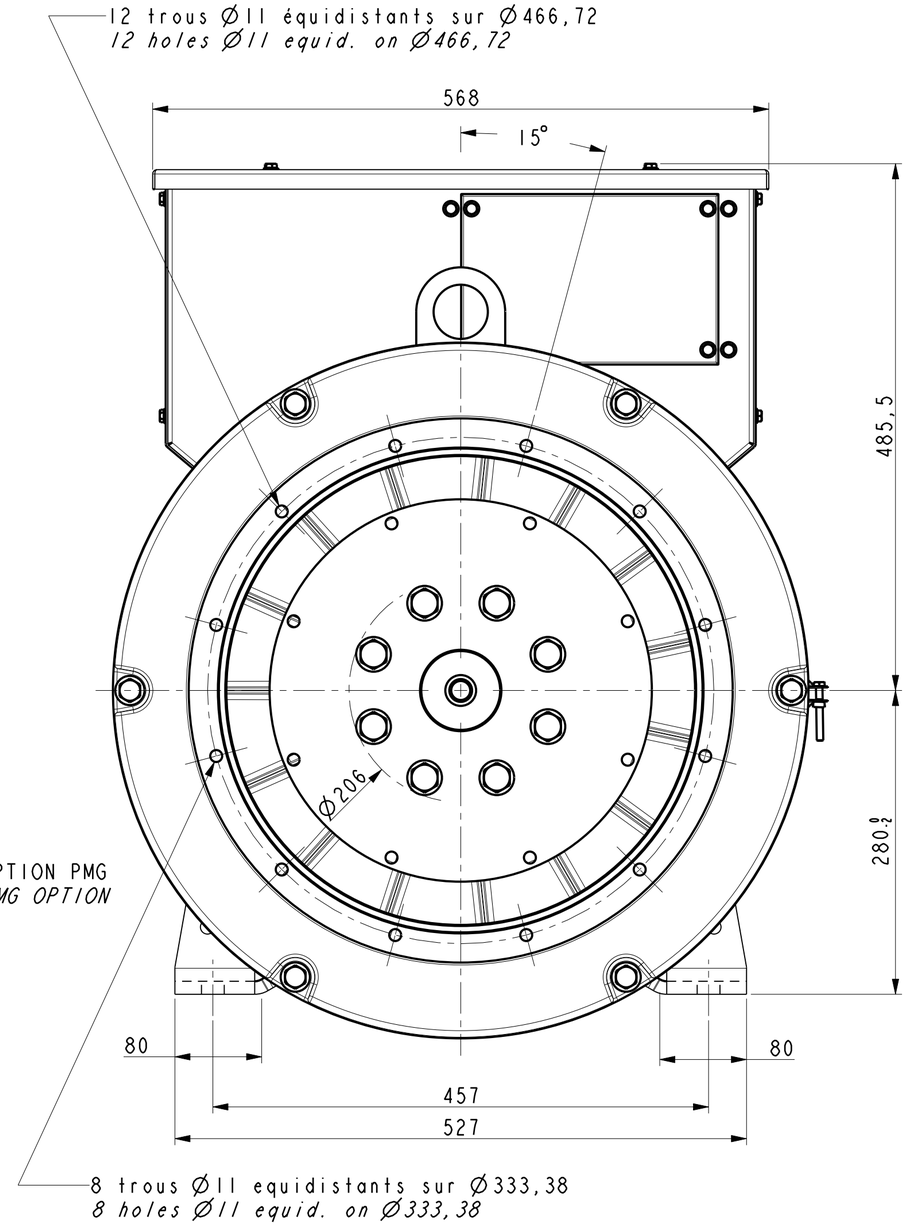

COUPE PARTIELLE **B-B**

PARTIAL SECTION B-B

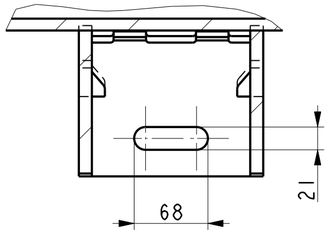

TYPE	Xg mm	Masse Kg Weight Kg	J Kgm²
LSA463 S5	423	682	3.05

INDICE	DATE	NATURE DE LA MODIFICATION	N° C.T.	NOM	VERIF B.E.	VERIF METH
-	-	-	-	-	-	-
-	-	-	-	-	-	-
b	09/02/2016	Changeur panneau lateral	15-892	Veselský	-	-
a	X	X	15-050	X	X	X

Tolerances generales: Etats de surfaces (NFE 05-016) Ra: partout sauf indications

Ref: SAE 2/11,5

Echelle 0,250

Machine: ALTERNATEUR ALTERNATOR LSA463 S5

Obs:

Matiere:
Modele de base:
Variante:

Designation: ENCOMBREMENT
OUTLINE

Composant:
Compose:

LEROY SOMER — MOTEURS LEROY-SOMER, 16015 ANGOULEME - FRANCE

Dessine: Barbier R
Verifie:
Date: 30/01/15

Verif methodes
-
-

A2 LSA463-8-004 B

CE DESSIN, PROPRIETE EXCLUSIVE DE NOTRE SOCIETE EST STRICTEMENT CONFIDENTIEL. IL NE PEUT ETRE COMMUNIQUE, COPIE OU REPRODUIT SANS NOTRE AUTORISATION ECRITE.