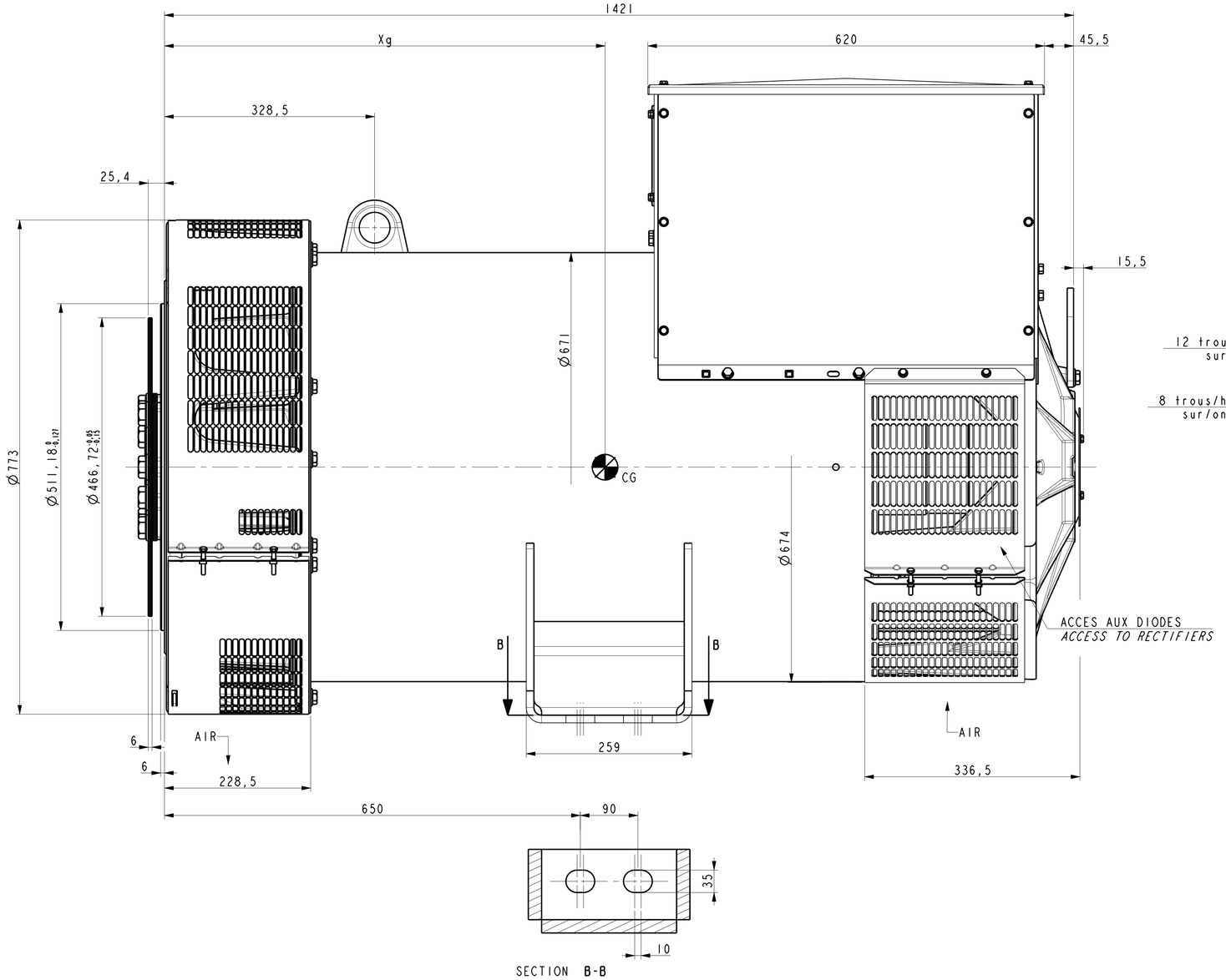

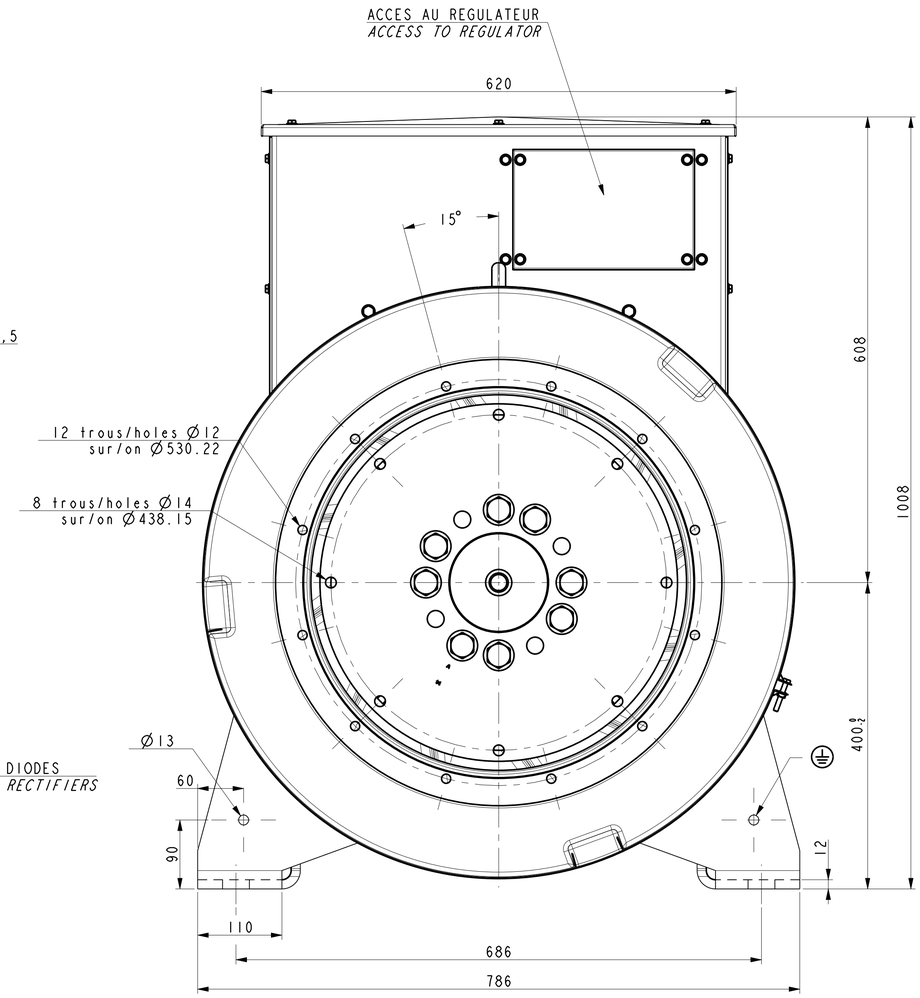

TYPE	WIRES	Xg	Masse (kg) (b)	J rotor (kgm2) (b)
LSA493 L9	6 AND 12 WIRES	673	1802	11,12
LSA493 L10	6 AND 12 WIRES	681	1851	11,48

(4J=MD²)

INDICE	DATE	NATURE DE LA MODIFICATION	N° C.T.	NOM	VERIF B.E.	VERIF METH
-	-	-	-	-	-	-
-	-	-	-	-	-	-
b	11/11/2016	Mise à jour du tableau	15-1546	HAMPL	-	-
a	X	X	15-427	X	X	X

Tolerances generales:
Etats de surfaces (NFE 05-016) Ra: partout sauf indications

Ref: Monopalier "L"
Obs: SAE 1-14
Echelle: 0,250
Machine: ALTERNATEUR ALTERNATOR LSA 493

Matiere:
Modele de base:
Variante:
Designation: ENCOMBREMENT L SAE 1-14
OUTLINE L SAE 1-14

Composant:
Compose:
LEROY SOMER — MOTEURS LEROY-SOMER, 16015 ANGOULEME - FRANCE

Dessine: HAMPL
Verifie:
Date: 30/07/15
Verif methodes: - -
A1
LSA493-8-031
B

CE DESSIN PROPRIETE EXCLUSIVE DE NOTRE SOCIETE EST STRICTEMENT CONFIDENTIEL. IL NE PEUT ETRE COMMUNIQUE,COPIE OU REPRODUIT SANS NOTRE AUTORISATION ECRITE.

M00013 00