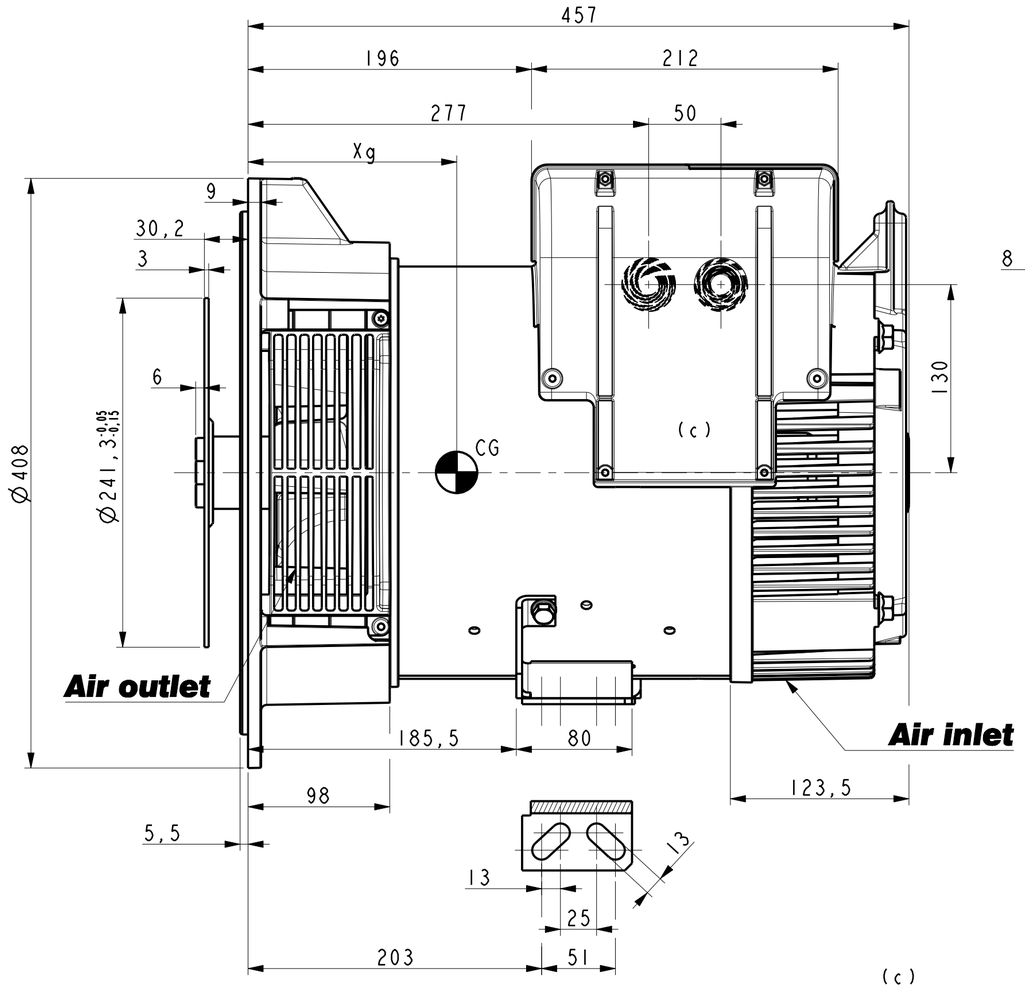

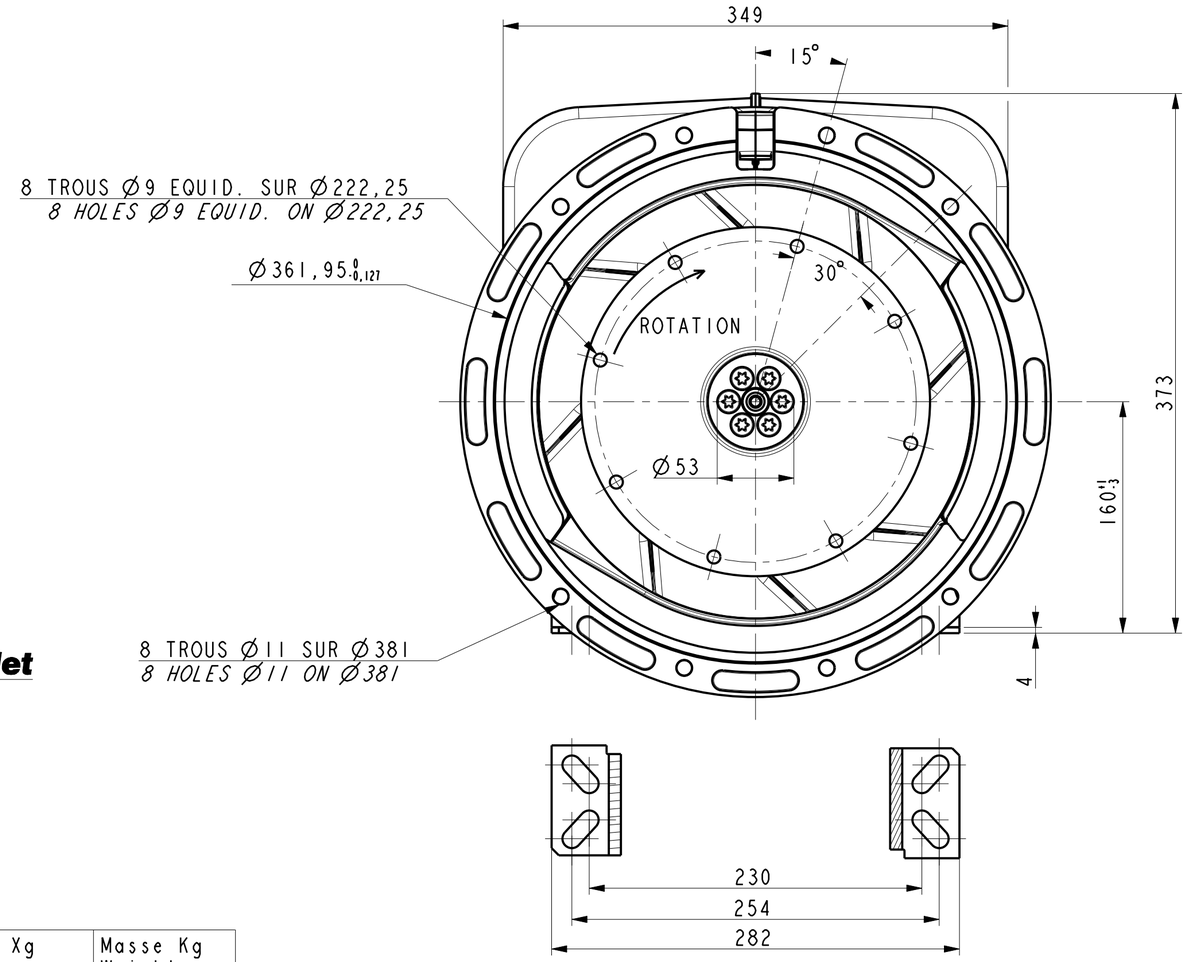

(c)

TYPE	Xg	Masse Kg Weight
TAL040 F	221	100

Pre percage Ø17 Ø21 Ø25 Ø32 Ø37
Predrilling

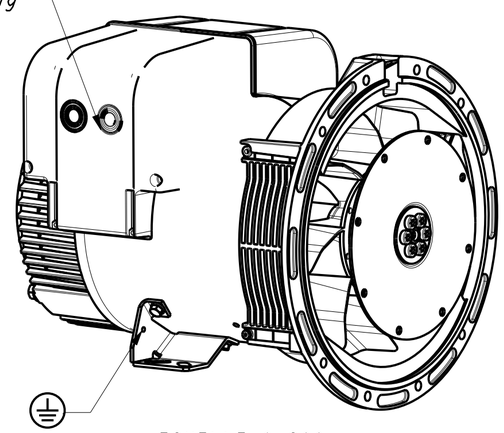

ECHELLE 0,200

INDICE	DATE	NATURE DE LA MODIFICATION	N° C.T.	NOM	VERIF B.E.	VERIF METH
-	-	-	-	-	-	-
c	09/10/2017	Logo LS supprimé/ inerties supprimées	15-2197	HAMPL	-	-
b	09/09/15	Nombre de trous SAE, 12 devient 8	15-537	HAMPL	-	-
a	X	X	14-423	X	X	X

Tolerances generales:

Etats de surfaces (NFE 05-016) Ra: partout sauf indications

Ref: F

Echelle 0,333

Machine: ALTERNATEUR ALTERNATOR TAL040

Obs: SAE 4 - 7 1/2

Matiere:
Modele de base:
Variante:

Designation: ENCOMBREMENT
OUTLINE

Composant:
Compose:

LEROY SOMER — MOTEURS LEROY-SOMER, 16015 ANGOULEME - FRANCE

Dessine: Truksa
Verifie:
Date: 15/09/2014

Verif methodes
-
-

A2 TAL040-8-003 c

CE DESSIN, PROPRIETE EXCLUSIVE DE NOTRE SOCIETE EST STRICTEMENT CONFIDENTIEL. IL NE PEUT ETRE COMMUNIQUE, COPIE OU REPRODUIT SANS NOTRE AUTORISATION ECRITE.