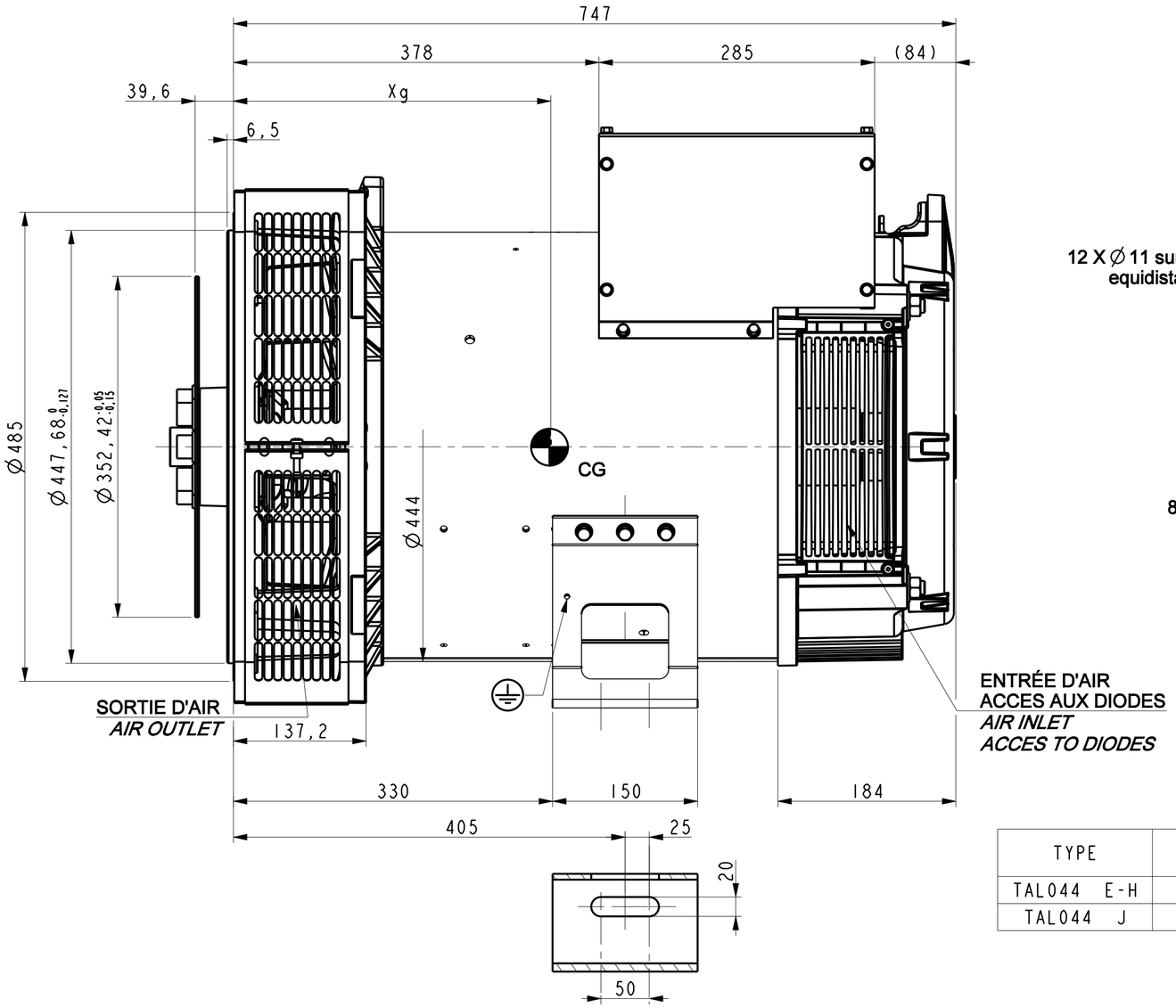


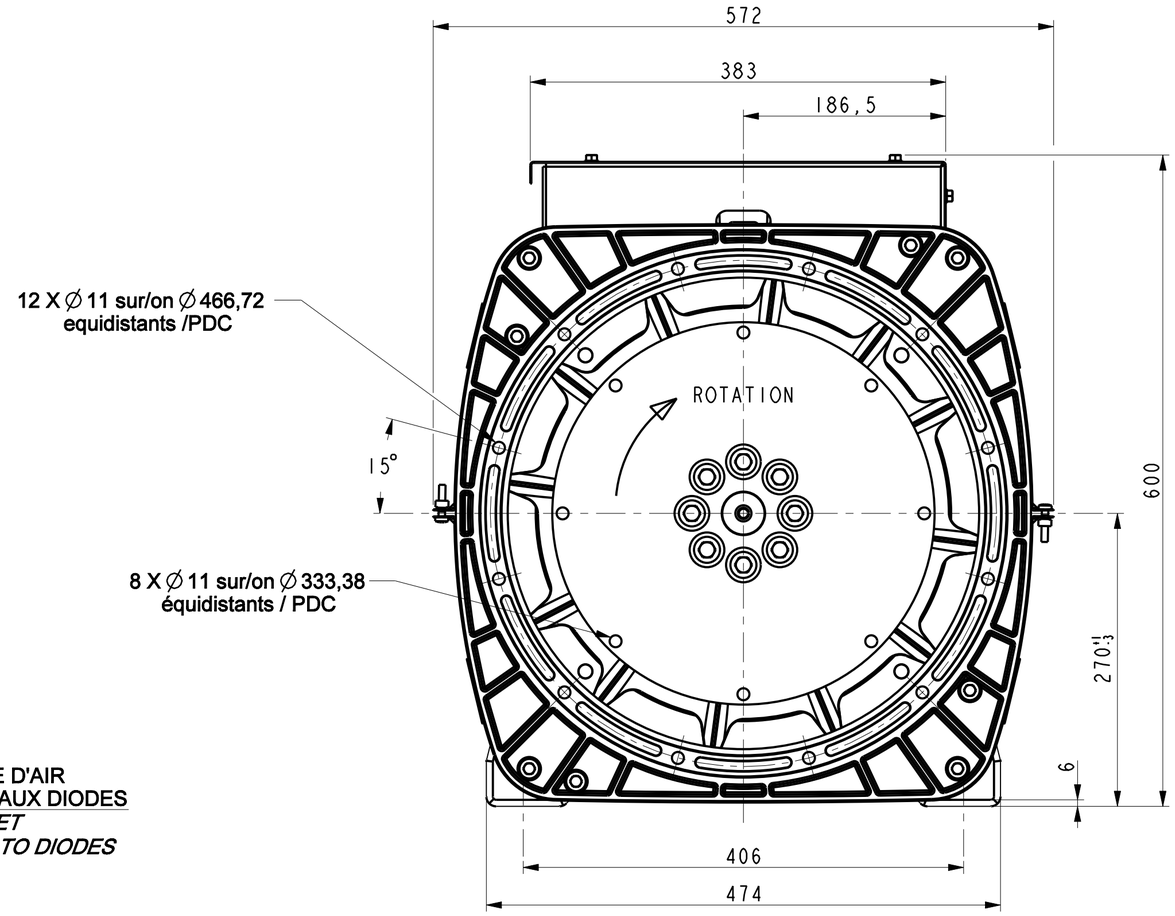


| TYPE | Xg | Masse kg Weight | J Kgm² |
|---|---|---|---|
| TAL044 E-H | 353 | 368 | 1,167 |
| TAL044 J | 365 | 398 | 1,274 |

Sortie des cables à gauche vue bout d'arbre en Std
Accès régulateur à droite vue bout d'arbre en Std
*Output power on left hand view DE Std*
*Acces to regulator on right hand side view DE Std.*

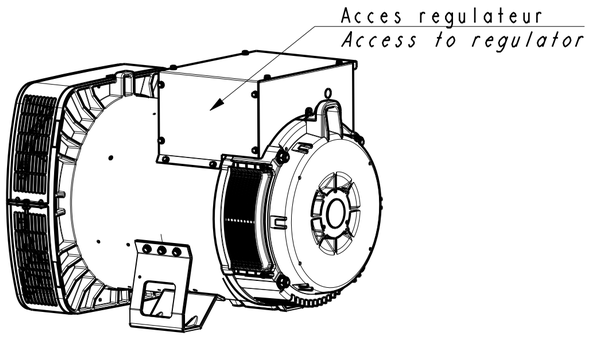


ECHELLE 0,100

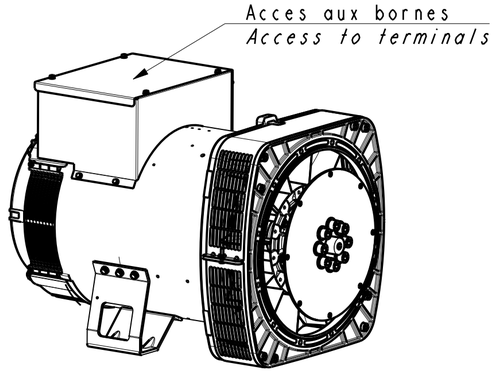


ECHELLE 0,100

| INDICE | DATE | NATURE DE LA MODIFICATION | N° C.T. | NOM | VERIF B.E. | VERIF METH |
|---|---|---|---|---|---|---|
| - | - | - | - | - | - | - |
| - | - | - | - | - | - | - |
| - | - | - | - | - | - | - |
| a | X | X | 15-1528 | X | X | X |

Tolerances generales: | Etats de surfaces (NFE 05-016) Ra: partout sauf indications

Ref: E-J-H BAB METALLIQUE | Echelle 0,250 | Machine: ALTERNATEUR ALTERNATOR TAL044

Obs: SAE 2 - 11 1/2 H=270

Matiere: -
Modele de base:
Variante:

Designation: ENCOMBREMENT
*OUTLINE*

Composant:
Compose:

LEROY SOMER — MOTEURS LEROY-SOMER, 16015 ANGOULEME - FRANCE

Dessine: Veselský | Verif methodes
Verifie: | -
Date: 01/11/2016 | -

A2 | TAL044-8-037 | A

CE DESSIN, PROPRIETE EXCLUSIVE DE NOTRE SOCIETE EST STRICTEMENT CONFIDENTIEL. IL NE PEUT ETRE COMMUNIQUE, COPIE OU REPRODUIT SANS NOTRE AUTORISATION ECRITE.