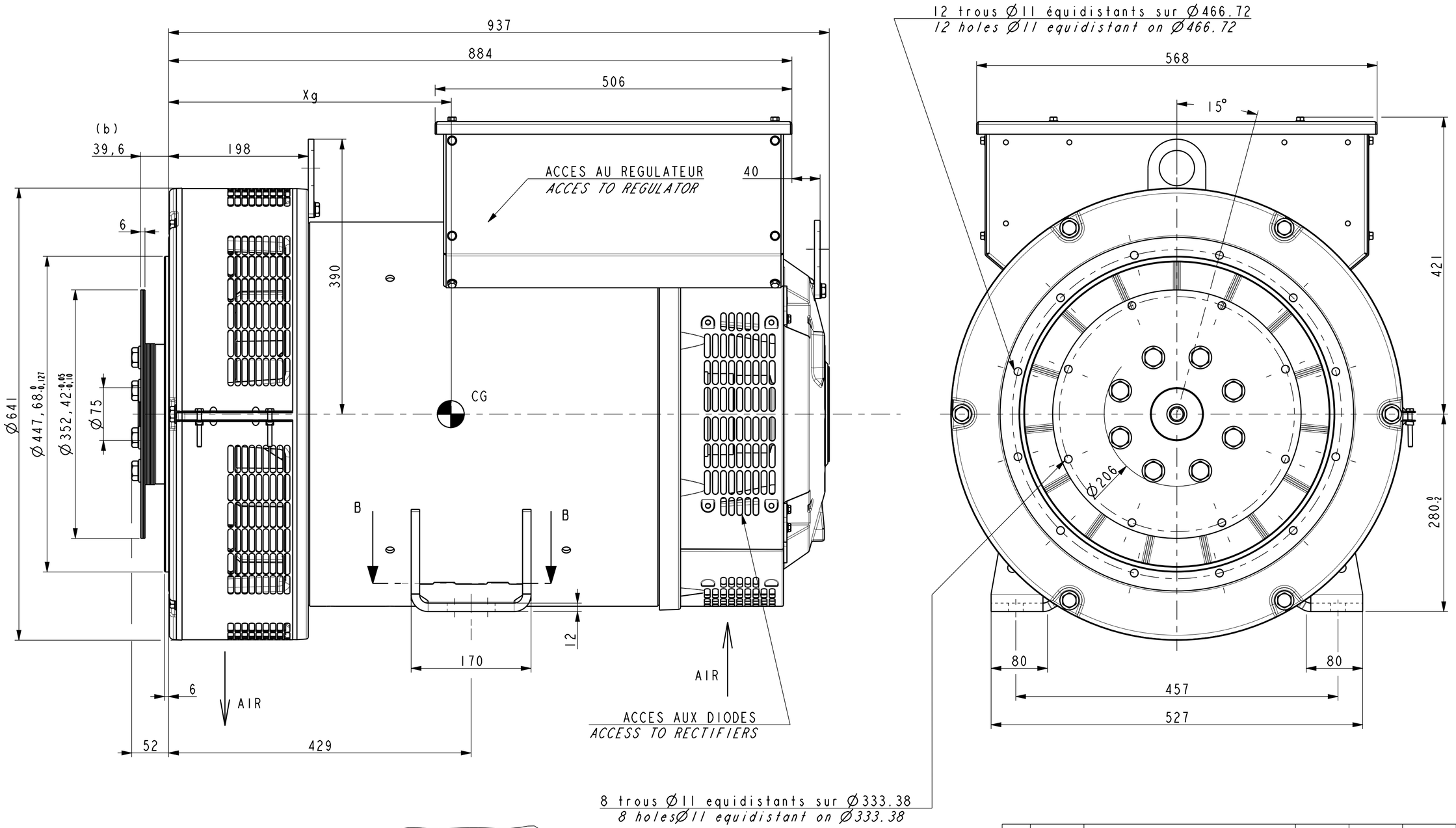

TYPE	Xg mm	Masse Kg Weight Kg
TAL046 E/F	445	756

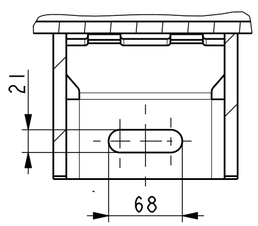

COUPE PARTIELLE B-B

INDICE	DATE	NATURE DE LA MODIFICATION	N° C.T.	NOM	VERIF B.E.	VERIF METH
-	-	-	-	-	-	-
-	-	-	-	-	-	-
b	09/02/2018	Modification dimension 39,4 → 39,6	18-097	HAMPL	-	-
a	X	X	15-765	X	X	X

Tolerances generales: Etats de surfaces (NFE 05-016) Ra: partout sauf indications

Ref: TAL046 E/F

Obs: SAE 2/11,5

Echelle 0,250

Machine: ALTERNATEUR ALTERNATOR TAL046

Matiere:
Modele de base:
Variante:

Designation: ENCOMBREMENT
OUTLINE

Composant:
Compose:

LEROY SOMER® MOTEURS LEROY-SOMER 16015 ANGOULEME - FRANCE

Dessine: PRIKRYL
Verifie:
Date: 16/12/2015

Verif methodes
-
-

A2 TAL046-8-002 B

CE DESSIN, PROPRIETE EXCLUSIVE DE NOTRE SOCIETE EST STRICTEMENT CONFIDENTIEL. IL NE PEUT ETRE COMMUNIQUE, COPIE OU REPRODUIT SANS NOTRE AUTORISATION ECRITE.