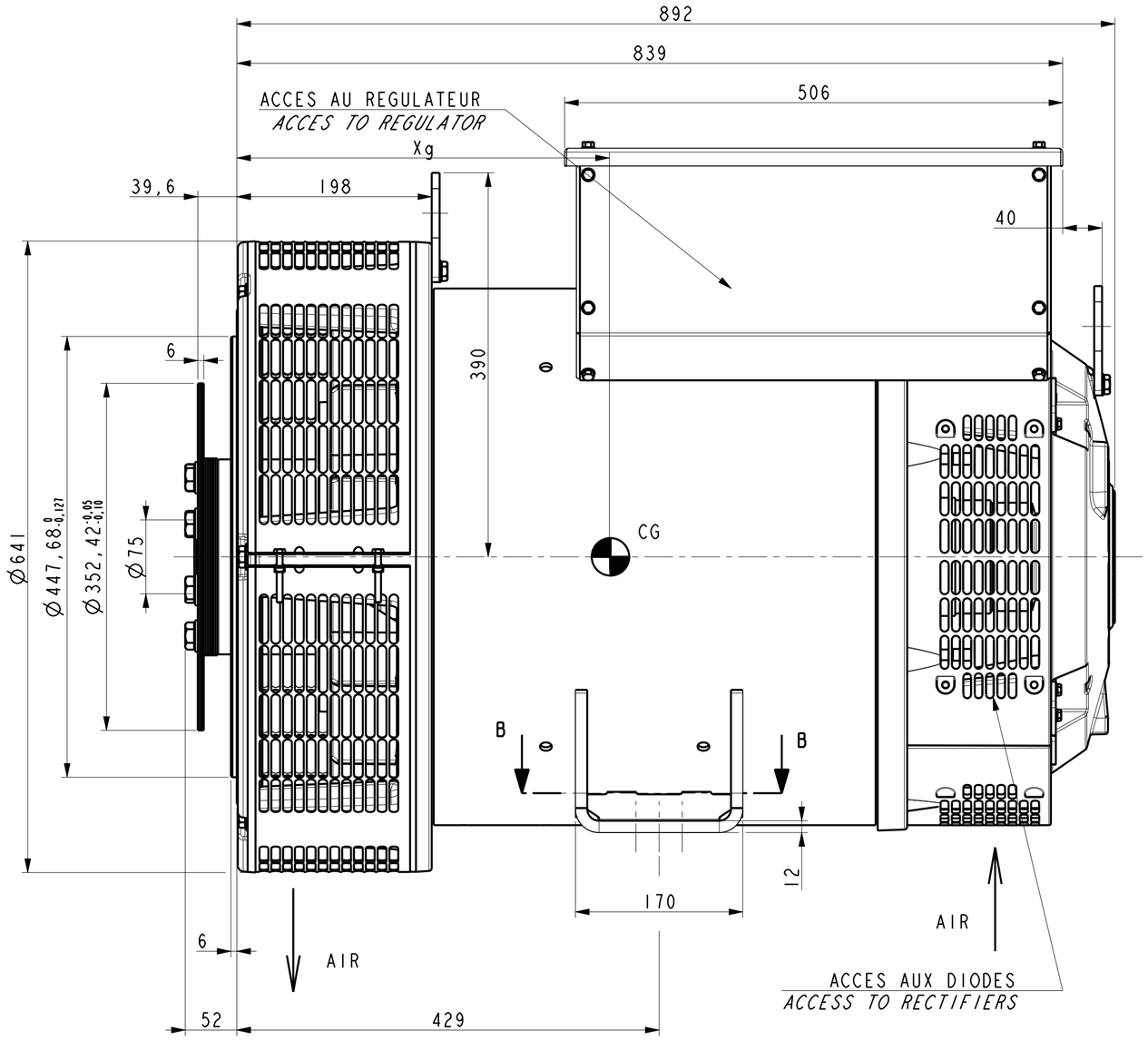

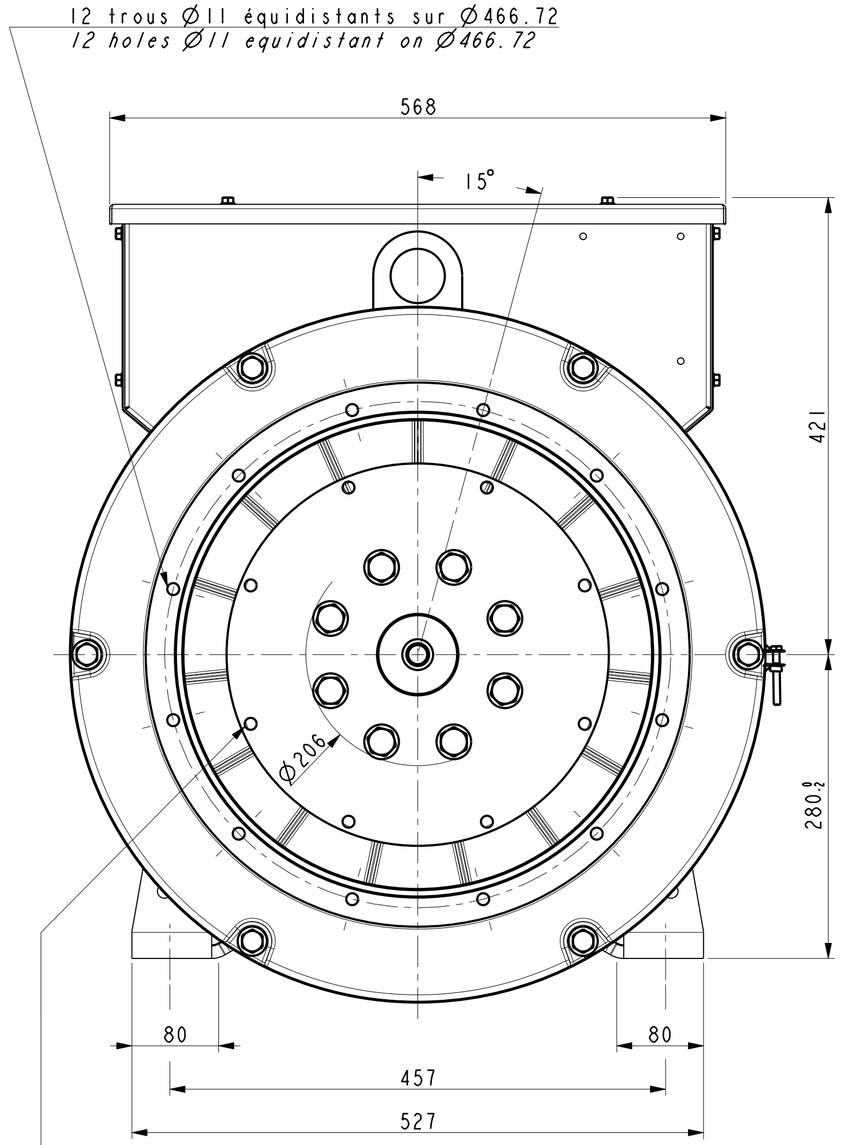

8 trous Ø11 equidistants sur Ø333.38
8 holesØ11 equidistant on Ø333.38

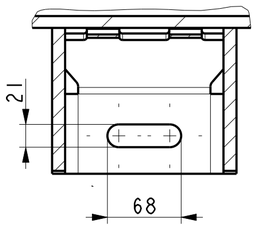

COUPE PARTIELLE B-B

TYPE	Masse (kg)	Xg (mm)	J_{rotor} Kgm^2
TAL046 D	607	414	2,64
	(b)	(b)	(b)

INDICE	DATE	NATURE DE LA MODIFICATION	N° C.T.	NOM	VERIF B.E.	VERIF METH
-	-	-	-	-	-	-
-	-	-	-	-	-	-
b	09/12/2016	changement longueur de fer / mise a jour tableau	15-1606	Srom	-	-
a	X	X	15-918	X	X	X

Tolerances generales: Etats de surfaces (NFE 05-016) Ra: partout sauf indications

Ref: TAL D SAE2-11,5

Echelle: 0,250

Machine: ALTERNATEUR ALTERNATOR TAL046

Obs:

Matiere:
Modele de base:
Variante:

Designation: ENCOMBREMENT
OUTLINE

Composant:
Compose:

LEROY SOMER — MOTEURS LEROY-SOMER, 16015 ANGOULEME - FRANCE

Dessine: HAMPL
Verifie:
Date: 15/02/2016

Verif methodes
-
-

A2 TAL046-8-010 B

CE DESSIN, PROPRIETE EXCLUSIVE DE NOTRE SOCIETE EST STRICTEMENT CONFIDENTIEL. IL NE PEUT ETRE COMMUNIQUE, COPIE OU REPRODUIT SANS NOTRE AUTORISATION ECRITE.