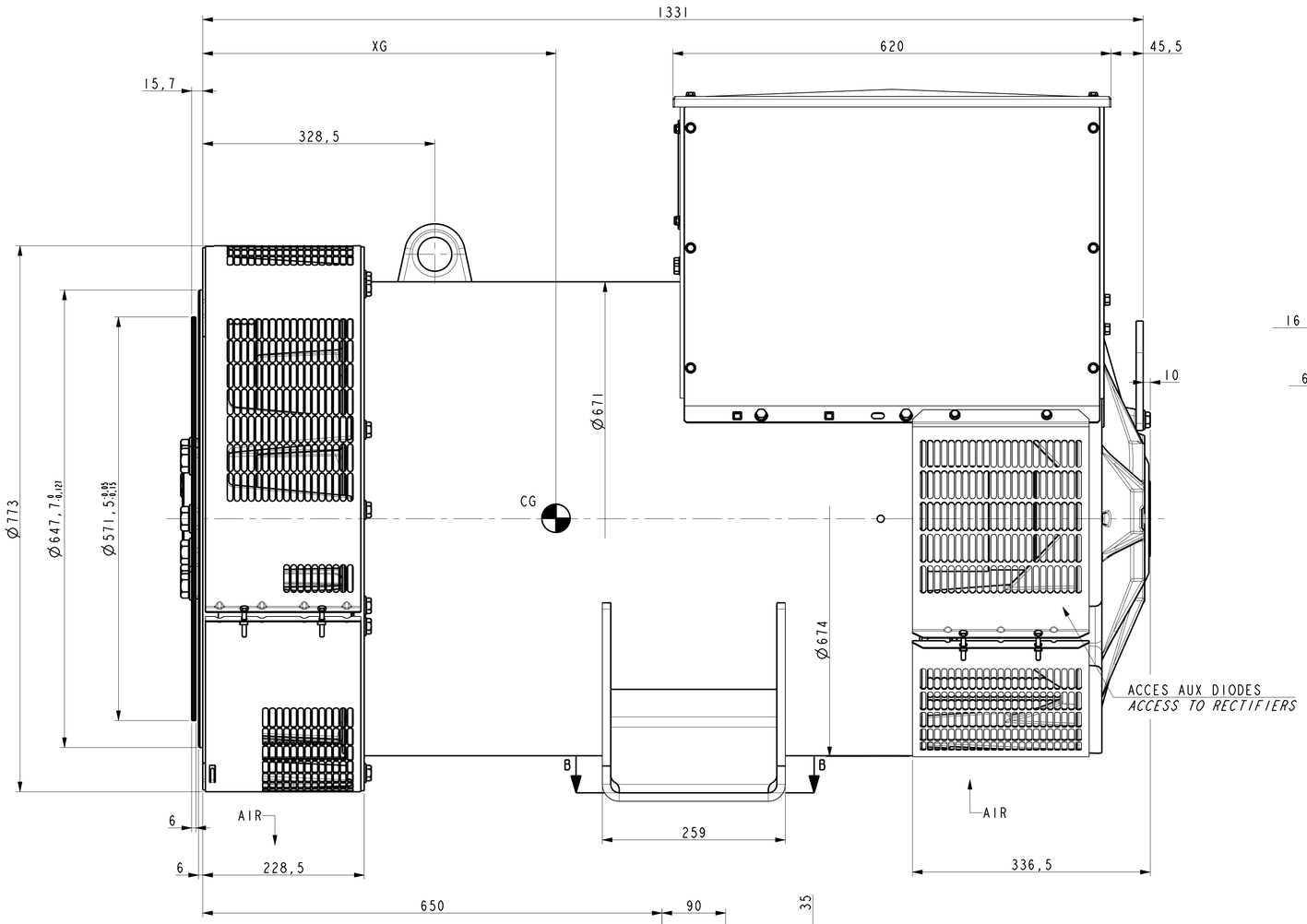

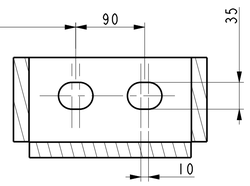

COUPE B-B

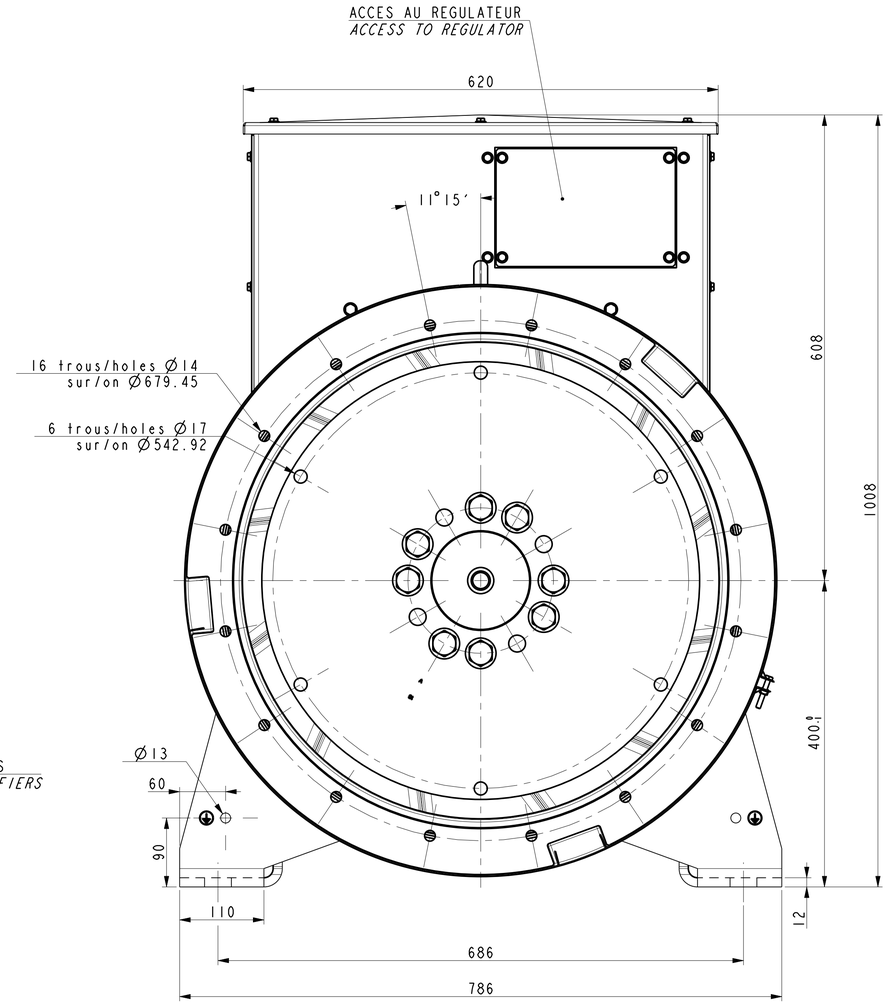

TYPE	Xg	Masse (kg)	J rotor (kgm2)
TAL 049 B	629	1574	9,75
TAL 049 C	636	1635	10,30

INDICE	DATE	NATURE DE LA MODIFICATION	N° C.T.	NOM	VERIF B.E.	VERIF METH
-	-	-	-	-	-	-
-	-	-	-	-	-	-
-	-	-	-	-	-	-
a	x	x		x	x	x

Tolerances generales: Etats de surfaces (NFE 05-016) Ra: partout sauf indications

Ref:

Obs:

Echelle 0,250

Machine: ALTERNATEUR ALTERNATOR TAL 049

Matiere:
Modele de base:
Variante:

Designation: ENCOMBREMENT B/C SAE 0-18
OUTLINE B/C SAE 0-18

Composant:
Compose:

LEROY SOMER — MOTEURS LEROY-SOMER 16015 ANGOULEME - FRANCE

Dessine: Daniau Fx
Verifie:
Date: 14/12/2015

Verif methodes
-
-

A1 TAL049-8-001 A

CE DESSIN PROPRIETE EXCLUSIVE DE NOTRE SOCIETE EST STRICTEMENT CONFIDENTIEL. IL NE PEUT ETRE COMMUNIQUE,COPIE OU REPRODUIT SANS NOTRE AUTORISATION ECRITE.

M00013.00